Utensilral
UTENSILERIA - ARTICOLI TECNICI
BRESCIA

LUCIDARE STAMPI

CATALOGO 2018

UTENSILRAL SRL
Via Viterbo, 6
25125 Brescia - Italy

Tel. +39 030 3540225
Fax +39 030 3540313
www.utensilral.it
E-mail: vendite@utensilral.it

LUCIDARE STAMPI

UTENSILI E ATTREZZATURE PER LA LUCIDATURA

CATALOGO 2018

INDICE

A - B - C

Accessori per lucidatura Minimo 136
Accessori per macchine ad albero flessibile..... 150
Anelli abrasivi GSB per rulli GK 42
Anime interne per alberi flessibili 150
Articoli tecnici (lubrificanti, olio, grasso, detergenti, ecc.) 161
Avvitatori ad aria 146
Bastoncini in legno per la lappatura e la lucidatura 73
Bussola di riduzione da Ø6 a Ø3 58
Cappucci abrasivi Policap 44
Carrello per macchine ad albero flessibile 151
Carta (in rotoli) 164
Cuffie auricolari 153

D - E

Detergenti 163
Dischetti abrasivi in gomma Cratex 76
Dischetti adesivi in Cordinone - Zirconio 24
Dischi abrasivi Combidisc 35
Dischi fibrati in Corindone - Zirconio 33
Dischi a lamelle in Corindone - Zirconio 32
Dischi da taglio 102
Dischi diamantati 95
Dischi per finitura DUP 122 34
Dischi in feltro 69
Dischi in tela Corindone - Zirconio 31
Dischi Polish - Cameo Platinum 71
Dischi abrasivi Roloc 74
Dispositivi di protezione individuale (DPI) 152

F - G - H - I

Feltri autoadesivi 137
Fogli autoadesivi diamantati Interface 78
Feltri rotativi in panno Ø3 e Ø6 64
Frese rotative in metallo duro 108
Grasso 162
Guaine per albero flessibile 150
Guanti 157
Impugnature per albero flessibile 151
Inserti auricolari (tappi acustici) 152

L

Lappatori a mano GRIT-BIT 89
Lappatori rotativi con supporto elastico (in feltro e in fibra) 68-70
Lappatrici ad aria 143
Legni (per lappatura e lucidatura) 73
Limatrici ad aria 135-143
Lime ad ago 119
Lime di precisione 118
Lime di precisione Refloir 87-123
Lime diamantate a mano e a macchina 82
Lime diamantate grandi - maxi 85-86
Lime diamantate ad ago 83
Lime diamantate forma conica 88
Lime diamantate Interface 79
Lime in acciaio per limatrici 126
Lime per meccanica 114
Liquido lubrificante per pietre 16-17
Lubrificanti 161
Lucidatori in fibra 7
Lucidatori manuali 30

M - N

Macchine ad ultrasuoni 129
Macchine ad albero flessibile 147
Manici per lime ..... 122 -125-128
Manicotti abrasivi 47
Mascherine igieniche 156
Mole a tazza cilindrica per lapidello 101
Mole ad impasto bachelitico 102
Mole abrasive azzurre con gambo 55
Mole abrasive bianche con gambo 56
Mole abrasive rosa con gambo 48-52
Mole abrasive rubino con gambo 58
Mole bianche a tazza cilindrica 97
Mole diamantate sagomate 80
Mole e dischi diamantati e in CBN 91-95
Mole per smerigliatrici bianche – rosse – verdi 98
Mole per lucidatura CERAPOINT e CURACUP 59
Mole in feltro e in fibra 64

O - P - Q

Occhiali 154
Olio 16-17-152
Penna a marcare 142
Paste diamantate (per lucidare – per smerigliare) 17-77
Pencil Type 8
Pennelli frontali 107
Pietre abrasive rosse - verdi 12-16
Pietre bicolore 11
Pietre per finitura per stampi elettroerosi EDM – DF – AO 10
Policap (Cappucci abrasivi e portacappucci) 44-45
Platorelli portadischi COMBIDISC 37
Poliflex (in cuoio – in gomma) 60-63

R - S

Ravvivamole abrasivi 106
Ravvivamole con diamante/diamantati 96-89
Respiratori 155
Rettificatori in CBN 90
Rotoli abrasivi Poliroll-coni abrasivi Polico 40
Rulli a lamelle abrasivi 38
Rulli porta cappucci abrasivi Policap 46
Rulli porta manicotti abrasivi in gomma 43-47
Settori curvi 101
Smerigliatrici ad aria 138
Smerigliatrici elettriche Minimo 130
Sospensione diamantata 77
Sostegni per pietre abrasive 9
Spazzole a disco in acciaio con gambo 107
Spazzole lucidatura (Mirror Brush) 72
Spazzole per lime 128
Supporti per dischi 33

T - U - V - Z

Tappi acustici 152
Tela abrasiva (in fogli – in rotoli) 18
Tela abrasiva adesiva (in fogli) 21

LUCIDATORI IN FIBRA

Pietre in fibra ceramica con struttura cristallina unica, non si rompono, non si spezzano e non si bruciano.

CARATTERISTICHE

Le pietre ceramiche Xebec grazie alla struttura cristallina della fibra ceramica, garantiscono performance al top, in particolare nella lucidatura degli stampi.
Queste pietre posseggono una struttura innovativa, che impedisce la rottura a velocità di utilizzo elevate, impedendo il frazionamento della punta.

UTILIZZO

Per ottenere risultati migliori si consiglia di utilizzare le pietre Xebec con utensili pneumatici elettrici o ad ultrasuoni

- Performance eccellenti su materiali di durezza non oltre HRC57
- Ideali per la lucidatura di precisione degli stampi

			GRANA																	
DIMENSIONI mm	**80 VIOLA**		**120 VIOLETTO**		**220 MARRONE SCURO**		**300 MARRONE CHIARO**		**400 ARANCIO**		**600 NERO**		**800 BLU**		**1000 BIANCO**		**1200 ROSSO**	
0,5x4x100					AD0504M	–	AL0504M	–	AO0504M	–	AP0504M	–	AB0504M	–	AW0504M	–	AR0504M	–
0,5x6x100					AD0506M	–	AL0506M	–	AO0506M	–	AP0506M	–	AB0506M	–	AW0506M	–	AR0506M	–
0,5x10x100					AD0510M	–	AL0510M	–	AO0510M	–	AP0510M	–	AB0510M	–	AW0510M	–	AR0510M	–
1,0x4x100	AG1004M	•	AV1004M	•	AD1004M	•	AL1004M	•	AO1004M	•	AP1004M	•	AB1004M	•	AW1004M	•	AR1004M	•
1,0x4x150			AV1004L	–	AD1004L	–	AL1004L	–	AO1004L	–	AP1004L	–	AB1004L	–	AW1004L	–	AR1004L	–
1,0x6x100	AG1006M	•	AV1006M	•	AD1006M	•	AL1006M	•	AO1006M	•	AP1006M	•	AB1006M	•	AW1006M	–	AR1006M	–
1,0x6x150	AG1006L	–	AV1006L	–	AD1006L	–	AL1006L	–	AO1006L	–	AP1006L	–	AB1006L	–	AW1006L	–	AR1006L	–
1,0x10x100	AG1010M	–	AV1010M	•	AD1010M	•	AL1010M	•	AO1010M	•	AP1010M	–	AB1010M	•	AW1010M	–	AR1010M	–
1,0x10x150	AG1010L	–	AV1010L	–	AD1010L	–	AL1010L	–	AO1010L	–	AP1010L	–	AB1010L	–	AW1010L	–	AR1010L	–
2,0x4x100	AG2004M	–	AV2004M	•	AD2004M	•	AL2004M	–	AO2004M	•	AP2004M	–	AB2004M	–	AW2004M	–	AR2004M	•
2,0x4x150	AG2004L	–	AV2004L	–	AD2004L	–	AL2004L	–	AO2004L	–	AP2004L	–	AB2004L	–	AW2004L	–	AR2004L	–
2,0x6x100	AG2006M	•	AV2006M	•	AD2006M	•	AL2006M	–	AO2006M	•	AP2006M	–	AB2006M	–	AW2006M	–	AR2006M	–
2,0x6x150	AG2006L	–	AV2006L	–	AD2006L	–	AL2006L	–	AO2006L	–	AP2006L	–	AB2006L	–	AW2006L	–	AR2006L	–
2,0x10x100	AG2010M	–	AV2010M	•	AD2010M	•	AL2010M	•	AO2010M	•	AP2010M	–	AB2010M	•	AW2010M	–	AR2010M	–
2,0x10x150			AV2010L	–	AD2010L	–	AL2010L	–	AO2010L	–	AP2010L	–	AB2010L	–	AW2010L	–	AR2010L	–
3,0x4x100	AG3004M	–	AV3004M	•	AD3004M	–	AL3004M	–	AO3004M	•	AP3004M	•	AB3004M	•	AW3004M	–	AR3004M	–
3,0x6x100	AG3006M	–	AV3006M	–	AD3006M	–	AL3006M	–	AO3006M	–	AP3006M	–	AB3006M	–	AW3006M	–	AR3006M	–
3,0x10x100			AV3010M	–	AD3010M	–	AL3010M	–	AO3010M	–	AP3010M	–	AB3010M	–	AW3010M	–	AR3010M	–

- • Materiale normalmente a magazzino
- – Misure non a magazzino fornibili a richiesta

UTENSILRAL SRL, Via Viterbo 6, 25125 BRESCIA - ITALY - Tel. 030 35 40 225 - Fax. 030 35 40 313 - E-mail: vendite@utensilral.it

Resistenti a 200°C

DIMENSIONI mm	GRANA 120 VIOLETTO		220 MARRONE SCURO		400 ARANCIO	
1,0x4x100	HV1004M	–	HD1004M	–	HO1004M	–
1,0x6x100	HV1006M	–	HD1006M	–	HO1006M	–
1,0x10x100	HV1010M	–	HD1010M	–	HO1010M	–
2,0x4x100	HV2004M	–	HD2004M	–	HO2004M	–
2,0x6x100	HV2006M	–	HD2006M	–	HO2006M	–
2,0x10x100	HV2010M	–	HV2010M	–	HO2010M	–

Tondi

DIMENSIONI mm	GRANA 220 GRIGIO		300 MARRONE CHIARO		400 ARANCIO		600 NERO		800 BLU		1000 BIANCO		1200 ROSSO	
1,0x100			PL10M	–	PO10M	–	PP10M	–	PB10M	–	PW10M	–	PR10M	–
2,0x100			PL20M	–	PO20M	–	PP20M	–	PB20M	–	PW20M	–	PR20M	–
2,34x100			PMØ2,34	•	PO234M	–	PP234M	–	PBØ2,34	•	PW234M	–	PRØ2,34	•
3,0x100	PM30M	•	PL30M	•	PO30M	–	PP30M	•	PB30M	•	PW30M	–	PR30M	•

Pencil Type

DIMENSIONI mm	GRANA 800 BLU		1200 ROSSO	
0,5x0,5x50	AB0505S	•	AR0505S	•
0,9x0,9x50	AB0909S	•	AR0909S	–

Supporto Pencil Type

CODICE	DIMENSIONI mm	
PCL05	0,5x0,5	–
PCL09	0,9x0,9	–

• Materiale normalmente a magazzino
– Misure non a magazzino fornibili a richiesta

UTENSILRAL SRL, Via Viterbo 6, 25125 BRESCIA - ITALY - Tel. 030 35 40 225 - Fax. 030 35 40 313 - E-mail: vendite@utensilral.it

SOSTEGNI PER PIETRE ABRASIVE

CODICE: **SSH4**

Sostegno per lucidatori in fibra

PIATTI: max mm1x4

CODICE: **SSH6**

Sostegno per lucidatori in fibra

PIATTI: max mm 1x6

CODICE: **SSH10**

Sostegno per lucidatori in fibra

PIATTI: max mm 1x10

CODICE: **PPA**

Sostegno doppio per pietre abrasive

Massima apertura: mm 3x3 - mm 3x12 - mm 6x6

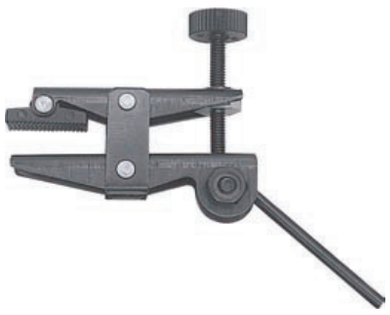

CODICE: **42990**

Sostegno in acciaio per pietre. Da montare su limatrici

Massima apertura mm 13x13 Gambo Ø 3

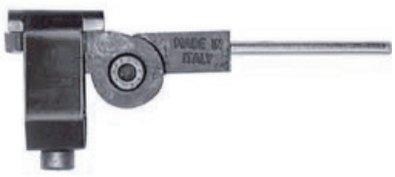

CODICE: **42985**

Sostegno con snodo orientabile 0-90°

Massima apertura mm 13x13 Gambo Ø 3

UTENSILRAL SRL, Via Viterbo 6, 25125 BRESCIA - ITALY - Tel. 030 35 40 225 - Fax. 030 35 40 313 - E-mail: vendite@utensilral.it

PIETRE PER FINITURA PER STAMPI ELETTROEROSI

Pietre tipo EDM colore rosso chiaro

Pietre utilizzabili su tutti i tipi di acciaio, specifiche per la finitura di superfici lavorate di elettrotensione. Rilascia con precisione il granulo abrasivo perciò è molto veloce e sensibile nel taglio.

CODICE	DIMENSIONI mm	GRANA	
		120	220
EDM3x13x150G	3x13x150	•	•
EDM3x6x150G	3x6x150	•	•
EDM6x13x150G	6x13x150	•	•
EDM10x10x150G	10x10x150	•	•

Pietr tipo DF colore marrone chiaro

Pietra utilizzata per levigare le superfici di tutti i tipi di acciaio per stampi. Impregnata con uno speciale olio, da ottimi risultati di lavoro anche sulle superfici trattate di elettrotensione.

CODICE	DIMENSIONI mm	GRANA			
		120	220	320	400
DF3x6x150G	3x6x150	•	•	–	–
DF3x13x150G	3x13x150	•	•	–	–
DF6x6x150G	6x6x150	•	•	–	–
DF6x13x150G	6x13x150	•	•	•	•
DF10x10x150G	10x10x150	•	•	–	–

• Materiale normalmente a magazzino
– Misure non a magazzino fornibili a richiesta

UTENSILRAL SRL, Via Viterbo 6, 25125 BRESCIA - ITALY - Tel. 030 35 40 225 - Fax. 030 35 40 313 - E-mail: vendite@utensilral.it

Pietre tipo AO impregnate a olio colore avorio, in ossido di alluminio

Pietre utilizzabili per levigare finemente le superfici di tutti i tipi di acciai per stampi. Impregnate di uno speciale olio, danno ottimi risultati di lavoro anche sulle superfici trattate di elettroerosione EDM. Nelle cavità e nelle nervature profonde mantengono un taglio sempre vivo e costante.

CODICE	DIMENSIONI mm	GRANA		
		120	220	320
AO3x6x150G	3x6x150	•	•	–
AO3x13x150G	3x13x150	•	•	–
AO6x13x150G	6x13x150	•	•	–

Pietre tipo bicolore con doppia grana

Pietre in abrasivo al Corindone, a due strati colore grigio e verde, in grana media e fine. Per uso ad olio, utilizzate per pulitura e lucidatura su acciaio.

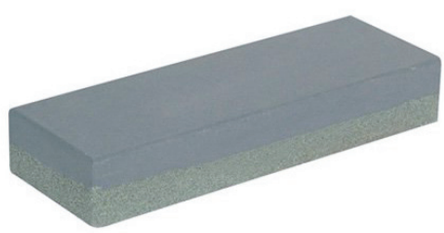

CODICE	DIMENSIONI mm	
D9752-0	40x16x115	–
D9752-1	40x20x150	–
D9752-2	50x25x150	–
D9752-3	50x25x175	•
D9752-4	40x20x200	–
D9752-5	50x25x200	–

• Materiale normalmente a magazzino
– Misure non a magazzino fornibili a richiesta

UTENSILRAL SRL, Via Viterbo 6, 25125 BRESCIA - ITALY - Tel. 030 35 40 225 - Fax. 030 35 40 313 - E-mail: vendite@utensilral.it

PIETRE ABRASIVE

Pietre in Corindone (rosse)

Pietre abrasive in Coridone. Utilizzate per levigare le superfici di tutti i tipi di acciai per stampi, per lavori di sbavatura, rettifica di precisione di dislivelli e per arrotondare i bordi. Materiale di lunga durata.

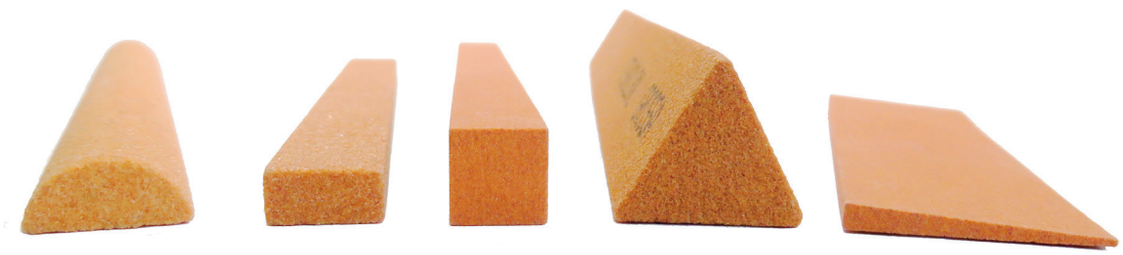

Rettangolari

CODICE	DIMENSIONI mm	GRANA		
		GROSSA	MEDIA	FINE
RP2x10x100	2x10x100	•	•	•
RP3x6x100	3x6x100	•	–	•
RP3x12x150	3x12x150	–	–	•
RP4x8x100	4x8x100	•	•	–
RP6x12x150	6x12x150	•	•	•
RP10x20x200	10x20x200	•	•	•
RP25x50x200	25x50x200	•	•	•

Quadre

CODICE	DIMENSIONI mm	GRANA		
		GROSSA	MEDIA	FINE
RQ6x100	6x6x100	•	–	–
RQ8x150	8x8x150	•	•	–
RQ10x150	10x10x150	–	•	–
RQ20x200	20x20x200	–	•	–

Triangolari

CODICE	DIMENSIONI mm	GRANA		
		GROSSA	MEDIA	FINE
RT6x100	6x100	•	•	•
RT10x150	10x150	•	•	•
RT15x200	15x200	•	–	–
RT20x200	20x200	•	•	–

• Materiale normalmente a magazzino
– Misure non a magazzino fornibili a richiesta. Quantitativi minimi in funzione della tipologia

UTENSILRAL SRL, Via Viterbo 6, 25125 BRESCIA - ITALY - Tel. 030 35 40 225 - Fax. 030 35 40 313 - E-mail: vendite@utensilral.it

Tonde

CODICE	DIMENSIONI mm	GRANA		
		GROSSA	MEDIA	FINE
RR5x100	Ø5x100	•	•	–
RR6x100	Ø6x100	•	•	–
RR10x100	Ø10x100	–	•	–
RR10x150	Ø10x150	•	–	–
RR15x200	Ø15x200	•	–	–
RR20x150	Ø20x150	•	–	–
RR20x200	Ø20x200	–	–	•

Mezzo tonde

CODICE	DIMENSIONI mm	GRANA		
		GROSSA	MEDIA	FINE
RM6x100	6x100	•	•	•
RM10x150	10x150	•	•	•
RM15x200	15x200	•	–	–
RM20x200	20x200	•	•	•

Coltello

CODICE	DIMENSIONI mm	GRANA		
		GROSSA	MEDIA	FINE
RC1x2x10x100	1x2x10x100	•	•	•
RC1x3x25x100	1x3x25x100	–	•	•
RC2x3x10x100	2x3x10x100	•	•	•

• Materiale normalmente a magazzino
– Misure non a magazzino fornibili a richiesta. Quantitativi minimi in funzione della tipologia

UTENSILRAL SRL, Via Viterbo 6, 25125 BRESCIA - ITALY - Tel. 030 35 40 225 - Fax. 030 35 40 313 - E-mail: vendite@utensilral.it

Pietre in Carburo di Silicio (verdi)

Pietre abrasive in Carburo di Silicio (carborundum). Utilizzate per la lucidatura degli stampi, nei processi di lavorazione abrasiva, in casi particolari di rettifica di pezzi metallici e nel taglio con getto d'acqua. Possono essere utilizzate anche per il metallo duro. Materiale di lunga durata.

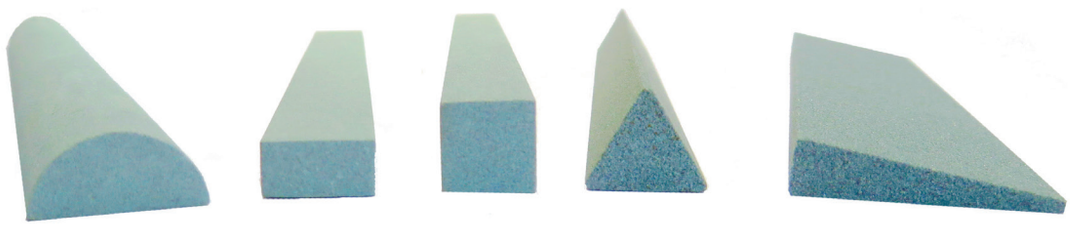

Rettangolari

CODICE	DIMENSIONI mm	GRANA								
		80	120	180	200	240	280	320	400	800
VP2x10x100G	2x10x100	–	–	•	–	–	–	•	•	–
VP3x6x100G	3x6x100	–	–	–	–	–	•	•	–	–
VP3x15x100G	3x15x100	–	–	–	–	–	•	•	•	–
VP4x12x150G	4x12x100	–	–	–	–	–	•	•	–	–
VP4x15x150G	4x15x150	–	–	•	–	–	•	•	–	–
VP5x10x150G	5x10x150	–	–	•	–	–	•	•	•	–
VP5x20x200G	5x20x200	–	–	•	–	–	•	•	•	–
VP6x12x100G	6x12x100	–	–	•	–	•	–	–	–	–
VP6x12x150G	6x12x150	–	–	–	–	–	•	•	–	–
VP6x15x150G	6x15x150	–	–	–	–	–	•	–	–	–
VP6x20x150G	6x20x150	–	–	–	–	–	•	•	•	–
VP8x15x150G	8x15x150	–	–	–	–	–	–	•	•	•
VP10x20x200G	10x20x200	–	–	–	–	–	•	–	•	–
VP10x25x150G	10x25x150	–	–	•	–	–	–	–	–	–
VP10x40x200G	10x40x200	–	–	–	–	–	•	•	–	–
VP12x16x150G	12x16x150	–	•	–	•	–	–	–	–	–
VP15x20x200G	15x20x200	–	–	–	–	–	–	•	–	–
VP20x25x200G	20x25x200	•	–	–	–	–	–	–	–	–
VP25x50x200G	25x50x200	•	–	•	–	–	–	–	•	–
VP30x50x200G	30x50x200	–	–	•	–	–	–	–	–	–

- • Materiale normalmente a magazzino
- – Misure non a magazzino fornibili a richiesta. Quantitativi minimi in funzione della tipologia

UTENSILRAL SRL, Via Viterbo 6, 25125 BRESCIA - ITALY - Tel. 030 35 40 225 - Fax. 030 35 40 313 - E-mail: vendite@utensilral.it

Quadre

CODICE	DIMENSIONI mm	GRANA				
		180	280	320	400	800
VQ3x100G	3x3x100	•	–	–	–	–
VQ5x100G	5x5x100	–	•	–	–	–
VQ6x100G	6x6x100	–	–	•	•	–
VQ10x150G	10x10x150	–	•	•	–	–
VQ12x100G	12x12x100	–	–	–	•	–
VQ15x150G	15x15x150	–	–	–	–	•
VQ15x200G	15x15x200	–	•	•	–	–
VQ20x200G	20x20x200	•	•	•	–	–

Triangolari

CODICE	DIMENSIONI mm	GRANA					
		120	180	240	280	320	400
VT6x100G	6x100	–	•	–	•	•	•
VT8x100G	8x100	–	•	•	–	•	–
VT10x150G	10x150	–	•	–	•	•	–
VT12x150G	12x150	•	–	–	–	–	–
VT15x200G	15x200	–	–	–	–	–	•

Tonde

CODICE	DIMENSIONI mm	GRANA			
		180	280	320	400
VR3x100G	Ø3x100	•	•	–	–
VR4x100G	Ø4x100	•	•	–	–
VR5x100G	Ø5x100	•	•	–	–
VR6x100G	Ø6x100	•	•	•	•
VR7x100G	Ø7x100	–	•	•	–
VR8x100G	Ø8x100	–	–	•	–
VR10x100G	Ø10x100	•	–	–	–
VR10x150G	Ø10x150	•	•	•	•
VR15x200G	Ø15x200	•	•	•	–
VR20x200G	Ø20x200	•	•	•	–

• Materiale normalmente a magazzino
– Misure non a magazzino fornibili a richiesta. Quantitativi minimi in funzione della tipologia

UTENSILRAL SRL, Via Viterbo 6, 25125 BRESCIA - ITALY - Tel. 030 35 40 225 - Fax. 030 35 40 313 - E-mail: vendite@utensilral.it

Pietre in Carburo di Silicio (verdi)

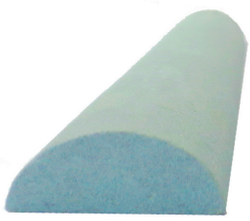

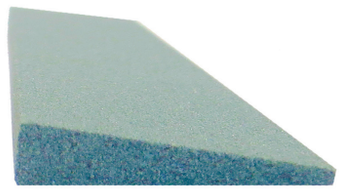

Mezzo tonde

CODICE	DIMENSIONI mm	GRANA			
		180	280	320	400
VM6x100G	6x100	•	•	•	•
VM8x100G	8x100	•	–	•	–
VM8x150G	8x150	•	•	–	–
VM10x150G	10x150	–	•	•	•
VM15x200G	15x200	•	•	•	•
VM20x200G	20x200	•	•	•	•

Coltello

CODICE	DIMENSIONI mm	GRANA
		180
VC2x25x150G	2x25x150	•
VC5x30x200G	5x30x200	•

LIQUIDO STONE LUB

Liquido lubrificante speciale particolarmente indicato per tutte le lavorazioni con pietre abrasive.

Barattolo da 500ml

Codice: 321500

- Materiale normalmente a magazzino
- – Misure non a magazzino fornibili a richiesta. Quantitativi minimi in funzione della tipologia

UTENSILRAL SRL, Via Viterbo 6, 25125 BRESCIA - ITALY - Tel. 030 35 40 225 - Fax. 030 35 40 313 - E-mail: vendite@utensilral.it

Pasta per smerigliare

Pasta per feltri pronta all'uso. Le paste per smerigliare a base di olio e contenenti granuli SiC molto aggressivi vengono utilizzate per lavori di finitura, ad es. nella lavorazione di valvole e cuscinetti per alberi e nella pre-lucidatura eseguita con utensili in feltro e dischi in panno. Solubile nell'olio.

CODICE	GRANA	UTILIZZO	
SFP90	90	Super sgrossatura	•
SFP150	150	Sgrossatura	•
SFP280	280	Medio finitura	•
SFP360	360	Medio finitura	–
SFP600	600	Finitura	–
SFP800	800	Superfinitura	–

• **Barattoli da 250 gr**

Pasta per lucidare in pani

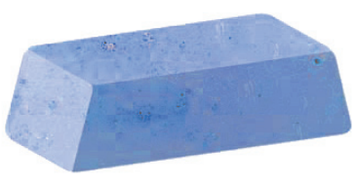

CODICE	DIMENSIONI mm	UTILIZZO	COLORE	
PLR	Ø60x230	Lucidare- asportare	Rossa	•
PLL	60x40x240	Brillantatura	Azzurra	•
PLS	Ø60x230	Lucidare- satinare	Bianca	•

Liquido lubrificante Tipo OS
(per paste diamantate)

Fluido a base oleosa con bassa viscosità.
Consigliato per la pulizia di utensili e la lucidatura di stampi. Solubile in olio.

CODICE	QUANTITÀ	
40575	450 ml (netti)	•
40578	1 lt (netto)	–
40582	5 lt (netti)	–

• Materiale normalmente a magazzino
– Tipologie non a magazzino fornibili a richiesta

UTENSILRAL SRL, Via Viterbo 6, 25125 BRESCIA - ITALY - Tel. 030 35 40 225 - Fax. 030 35 40 313 - E-mail: vendite@utensilral.it

TELA ABRASIVA

Fogli di tela abrasiva al Corindone KL361 mm.230x280

Prodotto universale di eccellente qualità, si può sezionare con molta facilità, ottima adattabilità al pezzo da lavorare, grazie al supporto in cotone molto flessibile. Utilizzabile su acciai, metalli, metalli non ferrosi, legno e acciaio inox. Legante in resina, abrasivo in ossido di alluminio.

CODICE	GRANA	
KL30	30	–
KL40	40	•
KL50	50	•
KL60	60	•
KL80	80	•
KL100	100	•
KL120	120	•
KL150	150	•
KL180	180	•
KL220	220	•
KL240	240	•
KL280	280	•
KL320	320	•
KL360	360	–
KL400	400	•
KL500	500	•
KL600	600	•

• Materiale normalmente a magazzino
– Misure non a magazzino fornibili a richiesta

UTENSILRAL SRL, Via Viterbo 6, 25125 BRESCIA - ITALY - Tel. 030 35 40 225 - Fax. 030 35 40 313 - E-mail: vendite@utensilral.it

Fogli di tela abrasiva impermeabile (ad umido) KL PS11 mm.230x280

Prodotto speciale per carrozzerie. Ideale per superfici dure e resistenti. Impiegabile su pittura, vernice, stucco e plastica. Eccellente adattabilità al pezzo da lavorare e mantenimento di un alto grado di stabilità e di resistenza. Può essere utilizzato per la smerigliatura a secco e a umido. Legante in resina, abrasivo carburo di silicio, supporto A-carta.

CODICE	GRANA	
KLU150	150	•
KLU220	220	•
KLU240	240	–
KLU280	280	•
KLU320	320	•
KLU360	360	–
KLU400	400	–
KLU500	500	•
KLU600	600	–
KLU800	800	•
KLU1000	1000	•
KLU1200	1200	•
KLU1500	1500	–
KLU2000	2000	–

• Materiale normalmente a magazzino
– Misure non a magazzino fornibili a richiesta

UTENSILRAL SRL, Via Viterbo 6, 25125 BRESCIA - ITALY - Tel. 030 35 40 225 - Fax. 030 35 40 313 - E-mail: vendite@utensilral.it

Fogli di tela abrasiva al Corindone TF50 Extraflessibile mm.230x280

Utilizzabile per lavorazioni manuali di metalli ferrosi e non ferrosi, particolarmente efficace su stampi, armi e pentole. Utilizzabili a secco. Supporto in tessuto di cotone molto flessibile tipo F con legante doppio strato di resina.

CODICE	GRANA	
TAF40	40	•
TAF50	50	•
TAF60	60	•
TAF80	80	•
TAF100	100	•
TAF120	120	•
TAF150	150	•
TAF180	180	•
TAF220	220	•
TAF240	240	•
TAF280	280	•
TAF320	320	•
TAF400	400	•
TAF500	500	•
TAF800	800	•

• Materiale normalmente a magazzino
– Misure non a magazzino fornibili a richiesta

UTENSILRAL SRL, Via Viterbo 6, 25125 BRESCIA - ITALY - Tel. 030 35 40 225 - Fax. 030 35 40 313 - E-mail: vendite@utensilral.it

Fogli di tela abrasiva ADESIVA al Corindone LS309 mm.230x280

Prodotto universale di eccellente qualità, si può sezionare con molta facilità, ottima adattabilità al pezzo da lavorare, grazie al supporto in cotone molto flessibile. Utilizzabile su Acciai, metalli, metalli non ferrosi, legno e acciaio inox. Biadesivo telato, legante in resina, abrasivo in ossido di alluminio.

CODICE	GRANA	
RA230G60	60	•
RA230G80	80	•
RA230G100	100	•
RA230G120	120	•
RA230G150	150	•
RA230G180	180	•
RA230G220	220	•
RA230G240	240	•
RA230G320	320	•
RA230G400	400	•
RA230G600	600	•

• Materiale normalmente a magazzino
– Misure non a magazzino fornibili a richiesta

UTENSILRAL SRL, Via Viterbo 6, 25125 BRESCIA - ITALY - Tel. 030 35 40 225 - Fax. 030 35 40 313 - E-mail: vendite@utensilral.it

Tela abrasiva ADESIVA in quadratini al Corindone

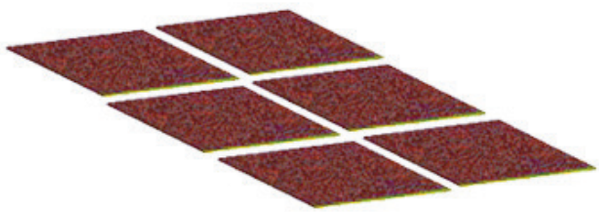

Prodotto universale di ottima qualità, in quadratini adesivizzati, abrasivo al Corindone CS310. Utilizzabili su acciai, metalli, metalli non ferrosi, legno e acciaio inox. Biadesivo telato e legante in resina.

CODICE	DIMENSIONI mm	GRANA	
RA12G60	13x20	60	–
RA12G80	13x20	80	•
RA12G120	13x20	120	•
RA12G150	13x20	150	•
RA12G180	13x20	180	–
RA12G220	13x20	220	–
RA12G240	13x20	240	–
RA12G320	13x20	320	–
RA12G400	13x20	400	–
RA19G60	19x20	60	–
RA19G80	19x20	80	•
RA19G120	19x20	120	•
RA19G150	19x20	150	•
RA19G180	19x20	180	–
RA19G220	19x20	220	–
RA19G240	19x20	240	–
RA19G320	19x20	320	–
RA19G400	19x20	400	–

• Materiale normalmente a magazzino
– Misure non a magazzino fornibili a richiesta

UTENSILRAL SRL, Via Viterbo 6, 25125 BRESCIA - ITALY - Tel. 030 35 40 225 - Fax. 030 35 40 313 - E-mail: vendite@utensilral.it

Tela abrasiva ADESIVA in strisce allo zirconio

Tela abrasiva adesiva allo zirconio in strisce indicate per l'industria della meccanica ed in particolare per la costruzione degli stampi. Utilizzabili su limatrici con sostegni appositamente realizzati.

CODICE	DIMENSIONI mm	GRANA	
39506N	12x150	60	–
39508N	12x150	80	–
39512N	12x150	120	–
39515N	12x150	150	–
39606N	20x150	60	–
39608N	20x150	80	–
39612N	20x150	120	–
39615N	20x150	150	–

- Materiale normalmente a magazzino
– Misure non a magazzino fornibili a richiesta

UTENSILRAL SRL, Via Viterbo 6, 25125 BRESCIA - ITALY - Tel. 030 35 40 225 - Fax. 030 35 40 313 - E-mail: vendite@utensilral.it

Tela abrasiva ADESIVA in dischi al Corindone

Prodotto universale di ottima qualità, in dischetti adesivizzati, abrasivo al Corindone CS310. Utilizzabili su acciai, metalli, metalli non ferrosi, legno e acciaio inox. Biadesivo telato e legante in resina.

CODICE	DIMENSIONI Ø	GRANA	
D12G60	12	60	–
D12G80	12	80	•
D12G120	12	120	–
D12G150	12	150	•
D12G280	12	280	•
D12G400	12	400	–
D12G600	12	600	–
D18G60	18	60	•
D18G120	18	120	•
D18G150	18	150	•
D20G60	20	60	–
D20G80	20	80	•
D20G120	20	120	–
D20G150	20	150	•
D20G280	20	280	•
D20G400	20	400	–
D20G600	20	600	–
D25G60	25	60	•
D25G80	25	80	–
D25G120	25	120	•
D25G150	25	150	–
D25G180	25	180	•
D25G280	25	280	–
D25G400	25	400	–
D25G600	25	600	–
D30G60	30	60	•
D30G80	30	80	–
D30G120	30	120	•
D30G150	30	150	–

CODICE	DIMENSIONI Ø	GRANA	
D30G180	30	180	•
D30G280	30	280	–
D30G400	30	400	–
D30G600	30	600	–
D40G60	40	60	•
D40G80	40	80	–
D40G120	40	120	•
D40G150	40	150	–
D40G180	40	180	•
D40G280	40	280	–
D40G400	40	400	–
D40G600	40	600	–
D50G60	50	60	•
D50G80	50	80	–
D50G120	50	120	•
D50G150	50	150	–
D50G180	50	180	•
D50G280	50	280	–
D50G400	50	400	–
D50G600	50	600	–
D70G60	70	60	•
D70G80	70	80	–
D70G120	70	120	•
D70G150	70	150	–
D70G180	70	180	•
D70G220	70	220	•
D70G400	70	400	–
D70G600	70	600	–

• Materiale normalmente a magazzino
– Misure non a magazzino fornibili a richiesta

UTENSILRAL SRL, Via Viterbo 6, 25125 BRESCIA - ITALY - Tel. 030 35 40 225 - Fax. 030 35 40 313 - E-mail: vendite@utensilral.it

Tela abrasiva ADESIVA in dischi allo Zirconio

Prodotto universale di ottima qualità, in dischetti adesivizzati, abrasivo allo Zirconio. Utilizzabili su acciai, metalli, metalli non ferrosi, acciaio e acciaio inox. Biadesivo telato e legante in resina.

CODICE	DIMENSIONI Ø	GRANA	
DZ12G60	12	60	–
DZ12G80	12	80	–
DZ12G120	12	120	–
DZ12G150	12	150	–
DZ20G260	20	60	•
DZ20G80	20	80	•
DZ20G120	20	120	•
DZ20G150	20	150	•
DZ25G60	25	60	•
DZ25G80	25	80	•
DZ25G120	25	120	•
DZ25G150	25	150	–
DZ30G60	30	60	•
DZ30G80	30	80	•

CODICE	DIMENSIONI Ø	GRANA	
DZ30G120	30	120	•
DZ30G150	30	150	–
DZ40G60	40	60	•
DZ40G80	40	80	–
DZ40G120	40	120	–
DZ40G150	40	150	–
DZ50G60	50	60	•
DZ50G80	50	80	–
DZ50G120	50	120	–
DZ40G150	50	150	–
DZ70G60	70	60	–
DZ70G80	70	80	–
DZ70G120	70	120	–
DZ70G150	70	150	–

• Materiale normalmente a magazzino
– Misure non a magazzino fornibili a richiesta

UTENSILRAL SRL, Via Viterbo 6, 25125 BRESCIA - ITALY - Tel. 030 35 40 225 - Fax. 030 35 40 313 - E-mail: vendite@utensilral.it

Supporti per dischi

Supporti flessibili in gomma, con gambo in acciaio Ø3 e Ø6 per dischi autoadesivi.

CODICE	DIMENSIONI mm	GAMBO Ø	
SD18	Ø18	6	•
SD25	Ø25	6	•
SD30	Ø30	6	•
SD40	Ø40	6	•
SD50	Ø50	6	•
SD70	Ø70	6	•
36003	Ø10	3	•
36103	Ø18	3	•
36203	Ø30	3	•

• Materiale normalmente a magazzino
– Misure non a magazzino fornibili a richiesta

UTENSILRAL SRL, Via Viterbo 6, 25125 BRESCIA - ITALY - Tel. 030 35 40 225 - Fax. 030 35 40 313 - E-mail: vendite@utensilral.it

Rotoli di tela abrasiva antispreco al Corindone KL361 mt.50

Prodotto universale di eccellente qualità, si può sezionare con molta facilità, ottima adattabilità al pezzo da lavorare, grazie al supporto in cotone molto flessibile. Utilizzabile su acciai, metalli, metalli non ferrosi, legno e acciaio inox. Legante in resina, abrasivo in ossido di alluminio.

Altezza 25mm

CODICE	GRANA	
KLR40	40	–
KLR60	60	•
KLR80	80	•
KLR100	100	•
KLR120	120	•
KLR150	150	•
KLR180	180	•
KLR220	220	•
KLR240	240	•
KLR280	280	•
KLR320	320	•
KLR400	400	•
KLR500	500	•
KLR600	600	•

Altezza 50mm

CODICE	GRANA	
KLR40-50	40	–
KLR50-50	50	•
KLR60-50	60	–
KLR80-50	80	–
KLR100-50	100	–
KLR120-50	120	–
KLR150-50	150	–
KLR180-50	180	–
KLR220-50	220	–
KLR240-50	240	–
KLR280-50	280	–
KLR320-50	320	–
KLR360-50	360	–
KLR400-50	400	–
KLR500-50	500	–
KLR600-50	600	–

• Materiale normalmente a magazzino
– Misure non a magazzino fornibili a richiesta

UTENSILRAL SRL, Via Viterbo 6, 25125 BRESCIA - ITALY - Tel. 030 35 40 225 - Fax. 030 35 40 313 - E-mail: vendite@utensilral.it

Rotoli di tela abrasiva antispreco al Corindone TF50 Extraflessibile mt.25

Utilizzabile per lavorazioni manuali di metalli ferrosi e non ferrosi particolarmente efficace su stampi, armi e pentole. Utilizzare a secco. Supporto in tessuto di cotone molto flessibile tipo F con legante doppio strato di resina.

Altezza 25mm

CODICE	GRANA	
TAFR40	40	•
TAFR50	50	•
TAFR60	60	•
TAFR80	80	•
TAFR100	100	–
TAFR150	150	•
TAFR180	180	•
TAFR220	220	•
TAFR240	240	•
TAFR280	280	•
TAFR320	320	•
TAFR400	400	•
TAFR500	500	–

Altezza 50mm

CODICE	GRANA	
TAFR40-50	40	–
TAFR50-50	50	–
TAFR60-50	60	•
TAFR80-50	80	•
TAFR100-50	100	•
TAFR120-50	120	–
TAFR150-50	150	–
TAFR180-50	180	–
TAFR220-50	220	–
TAFR240-50	240	–
TAFR280-50	280	–
TAFR320-50	320	–
TAFR400-50	400	–
TAFR500-50	500	–

• Materiale normalmente a magazzino
– Misure non a magazzino fornibili a richiesta

UTENSILRAL SRL, Via Viterbo 6, 25125 BRESCIA - ITALY - Tel. 030 35 40 225 - Fax. 030 35 40 313 - E-mail: vendite@utensilral.it

Rotoli di tela abrasiva antispreco al Corindone TF50 Extraflessibile mt.50

Utilizzabile per lavorazioni manuali di metalli ferrosi e non ferrosi, particolarmente efficace su stampi, armi e pentole. Utilizzare a secco. Supporto in tessuto di cotone molto flessibile tipo F con legante doppio strato di resina.

Altezza 115mm

CODICE	GRANA	
TAFR115G40	40	–
TAFR115G50	50	–
TAFR115G60	60	–
TAFR115G80	80	•
TAFR115G100	100	–
TAFR115G120	120	–
TAFR115G150	150	–
TAFR115G180	180	–
TAFR115G220	220	–
TAFR115G240	240	–
TAFR115G280	280	–
TAFR115G320	320	–
TAFR115G400	400	•
TAFR115G500	500	–

• Materiale normalmente a magazzino
– Misure non a magazzino fornibili a richiesta

UTENSILRAL SRL, Via Viterbo 6, 25125 BRESCIA - ITALY - Tel. 030 35 40 225 - Fax. 030 35 40 313 - E-mail: vendite@utensilral.it

LUCIDATORI MANUALI

Sostegno con nastro abrasivo mm 7

"Belt Stick" è un piccolo attrezzo da usare a mano. È adatto per smussare e lisciare superfici di difficile accesso. Il sostegno di polipropilene è robusto ed il nastro è tenuto in tensione per mezzo di una molla che facilita anche la sostituzione del nastro. Il nastro di tela all'ossido d'alluminio legato a resina può essere ruotato di 360° e perciò usato per tutta la lunghezza.

CODICE	GRANA	COLORE	
LMR	120	Rosso	•
LMB	240	Blu	•
LMV	320	Verde	•
LMG	400	Giallo	•
LMN	600	Nero	•

A richiesta fornibili misure mm 13 e mm 19

Nastri abrasivi ricambio per sostegni con giunzione in plastica

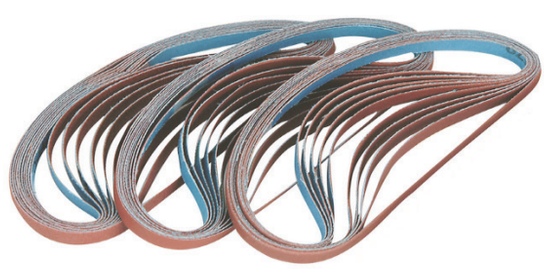

CODICE	DIMENSIONI mm	GRANA	COLORE	
N120	7x325	120	Rosso	•
N240	7x325	240	Blu	•
N320	7x325	320	Verde	•
N400	7x325	400	Giallo	•
N600	7x325	600	Nero	•

• Materiale normalmente a magazzino
– Misure non a magazzino fornibili a richiesta

UTENSILRAL SRL, Via Viterbo 6, 25125 BRESCIA - ITALY - Tel. 030 35 40 225 - Fax. 030 35 40 313 - E-mail: vendite@utensilral.it

DISCHI

Dischi in tela al Corindone velcrati

Dischi abrasivi velcrati con legante resinoide rinforzati con tessuto. Ideali per lavorazioni su metalli, vernici e legno.

CODICE	DIAMETRO	GRANA						
		40	60	80	100	120	180	240
DTCV50	Ø50	–	–	–	–	–	–	–
DTCV75	Ø70	–	–	–	–	–	–	–
DTCV125	Ø125	–	•	•	•	–	–	–

Dischi a lamelle al Corindone

Dischi a lamelle inserite. La prerogativa di questi dischi è il consumo graduale della tela che consente un rinnovo continuo della parte abrasiva e quindi un taglio costante ed uniforme con drastica riduzione dei fenomeni di intasamento e surriscaldamento.
La versione al Corindone viene utilizzata per le lavorazioni di carpenteria generica.

CODICE	FORO	GRANA									
		36	40	50	60	80	100	120	150	180	220
TAFØ110	Ø22	–	•	–	•	•	–	•	–	–	–
TAFØ165	Ø22	–	–	–	–	–	–	–			
TAFØ110-M14	M14		–		•	–		–			

• Materiale normalmente a magazzino
– Misure non a magazzino fornibili a richiesta

UTENSILRAL SRL, Via Viterbo 6, 25125 BRESCIA - ITALY - Tel. 030 35 40 225 - Fax. 030 35 40 313 - E-mail: vendite@utensilral.it

Dischi a lamelle allo Zirconio

Dischi a lamelle inserite. La prerogativa di questi dischi è il consumo graduale della tela che consente un rinnovo continuo della parte abrasiva e quindi un taglio costante ed uniforme con drastica riduzione dei fenomeni di intasamento e surriscaldamento.
La versione allo Zirconio viene utilizzata prevalentemente su acciai inossidabili, acciai fortemente legati e acciai speciali.

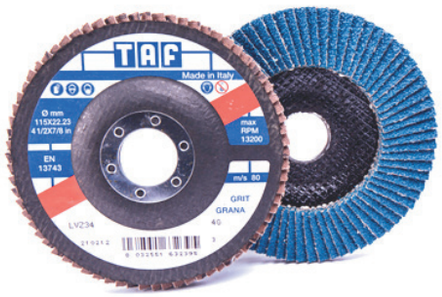

CODICE	FORO	GRANA			
		40	60	80	120
TAFZØ115	Ø22	•	•	•	
TAFZØ110	M14	•	•	–	–

Dischi fibrati al Corindone

I dischi in fibra vulcanizzata con legante resinoide vengono impiegati nella smerigliatura di mobili metallici di scocche di autovetture, nelle carrozzerie di autoriparazioni, nei lavori di carpenteria e di manufatti in lamiera.

CODICE	FORO	GRANA						
		24	36	50	60	80	100	120
DF115	Ø22	–	•	–	•	•	–	•
DF125	Ø22	–	–	–	•	–	–	•
DF180	Ø22	–	–	–	•	–	–	•

- • Materiale normalmente a magazzino
- – Misure non a magazzino fornibili a richiesta

UTENSILRAL SRL, Via Viterbo 6, 25125 BRESCIA - ITALY - Tel. 030 35 40 225 - Fax. 030 35 40 313 - E-mail: vendite@utensilral.it

Dischi fibrati allo Zirconio

I dischi in fibra vulcanizzata ad alto rendimento grazie alle eccezionali proprietà dello Zirconio consentono un taglio freddo con forte asportazione. È ideale su applicazioni come acciai normali, acciai speciali e metalli non ferrosi.

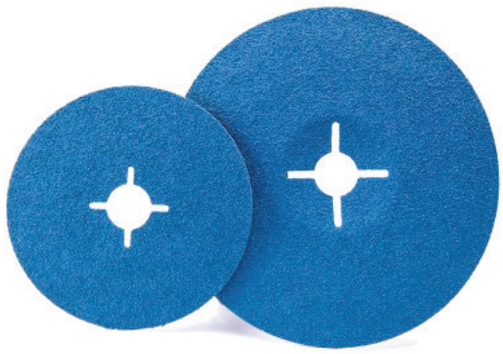

CODICE	FORO	GRANA				
		24	36	50	60	80
DF115Z	Ø22	–	–	–	–	–
DF125Z	Ø22	–	–	–	–	–
DF180Z	Ø22	–	–	–	–	–

Supporti per dischi e ghiere di fissaggio

	CODICE	DESCRIZIONE	
	KA1	Ghiera M14 per supporto dischi Ø125/180	•
	KA2	Ghiera M14 per supporto dischi Ø115	•
	GDL	Ghiera M14 per dischi lamellari Ø110	•
	KS22B	Supporto per dischi fibrati Ø115	•
	KS23B	Supporto per dischi fibrati Ø125	•
	KS24B	Supporto per dischi fibrati Ø180	•

• Materiale normalmente a magazzino
– Misure non a magazzino fornibili a richiesta

UTENSILRAL SRL, Via Viterbo 6, 25125 BRESCIA - ITALY - Tel. 030 35 40 225 - Fax. 030 35 40 313 - E-mail: vendite@utensilral.it

DISCHI PER FINITURA DUP122

I dischi DUP sono ottenuti comprimendo strati di panno abrasivo preventivamente impregnati con leganti sintetici e applicati su un supporto in fibra di vetro. Montati su smerigliatrici portatili sono indicati per finitura dopo le lavorazioni con dischi fibrati o con dischi lamellari, per piccole sbavature e puliture in genere. Si possono convenientemente usare sui seguenti materiali: acciai da costruzione, acciai inossidabili, alluminio, metalli non ferrosi, titanio, plastica.

La velocità di impiego consigliata è di 6000 giri/min.

CODICE	DIAMETRO	FORO	GRANA		
			C/F	C/M	A/C
DUP115	115	Ø22	–	•	–
DUP125	125	Ø22	–	–	–

• Materiale normalmente a magazzino
– Misure non a magazzino fornibili a richiesta

UTENSILRAL SRL, Via Viterbo 6, 25125 BRESCIA - ITALY - Tel. 030 35 40 225 - Fax. 030 35 40 313 - E-mail: vendite@utensilral.it

DISCHI ABRASIVI COMBIDISC

I dischi abrasivi COMBIDISC rappresentano la migliore soluzione per la lavorazione delle superfici. Dall'asportazione grossolana, passando per i vari gradi di finitura superficiale fino ad arrivare alla lucidatura a specchio in lavorazione frontale: il programma offre l'utensile ottimale anche per le applicazioni più complesse. I vantaggi sono semplicità d'uso, la rapidità del cambio utensile, non si incolla, non slitta, nessun distaccamento dovuto al calore, non vibra e l'utensile è sempre centrato. Vengono utilizzati per la costruzione di stampi per forme e modelli, costruzione di macchine e di automobili, costruzione e riparazione di motori, costruzione di contenitori e silos e per sbavatura di piccoli pezzi di ghisa.
Per uso universale su metalli con un'elevata capacità di asportazione e buona durata.
Abrasivo: Corindone A-FORTE

CODICE	DIAMETRO mm	GRANA				
		36 FORTE	60 FORTE	80 FORTE	120 FORTE	180 FORTE
CD20AF	20		•	•	•	•
CD25AF	25		•	–	•	
CD38AF	38	–	•	–	•	
CD50AF	50	–	•	–	•	
CD75AF	75	–	–	–	–	

• Materiale normalmente a magazzino
– Misure non a magazzino fornibili a richiesta

UTENSILRAL SRL, Via Viterbo 6, 25125 BRESCIA - ITALY - Tel. 030 35 40 225 - Fax. 030 35 40 313 - E-mail: vendite@utensilral.it

Dischi in Vlies COMBIDISC

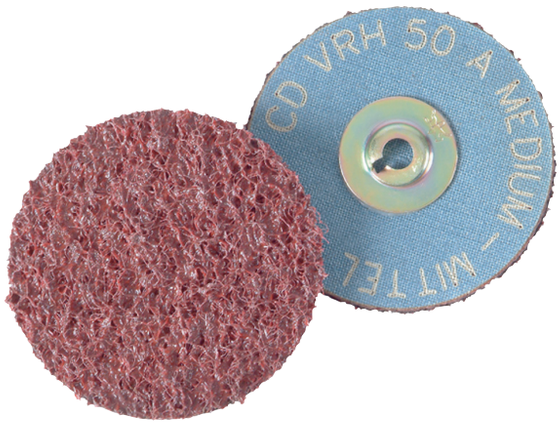

Tipo duro

Adatti a qualsiasi lavorazione delle superfici metalliche, tipo asportazione, rimozione di ossidazioni e sbavo leggero. La flessibilità dei dischi dipende dal grado di durezza del platorello.
È possibile utilizzare l'olio per smerigliare o acqua per migliorare la qualità della superficie ottenuta, raffredda il materiale e aumenta la durata dell'utensile. Abrasivo: Cordinone A

Tipo morbido

Adatti all'asportazione leggera su superfici e profili e alla pulitura di metalli e vernici. Hanno una struttura molto aperta.
È possibile utilizzare l'olio per smerigliare o acqua per migliorare la qualità della superficie ottenuta, raffredda il materiale e aumenta la durata dell'utensile. Abrasivo: Cordinone A

CODICE	DIAMETRO mm	GRANA		
		100 (G)	180 (M)	240 (F)
VRH20A	20			•
VRH25A	25	–	•	–
VRH38A	38	–	•	–
VRH50A	50	–	–	–
VRH75A	75	–	–	–

CODICE	DIAMETRO mm	GRANA		
		100 (G)	180 (M)	280 (F)
VRW50	50	•	–	–
VRW75	75	–	–	–

• Materiale normalmente a magazzino
– Misure non a magazzino fornibili a richiesta

UTENSILRAL SRL, Via Viterbo 6, 25125 BRESCIA - ITALY - Tel. 030 35 40 225 - Fax. 030 35 40 313 - E-mail: vendite@utensilral.it

Platorelli porta dischi COMBIDISC SBH

Codice dei colori:
W (morbido) = grigio
M (semirigido) = blu
H (rigido) = rosso

CODICE	DIAMETRO mm	GAMBO mm	DUREZZA		
			W morbido	M semirigido	H rigido
SBH20	20	Ø6x40		•	
SBH25	25	Ø6x40		•	
SBH38	38	Ø6x40	–	•	–
SBH50	50	Ø6x40	–	•	–
SBH75	75	Ø6x40	–	–	–

Assortimento COMBIDISC 50 e 75

Set COMBIDISC 50
Contenuto:
3 dischi COMBIDISC
per ogni tipo
- CD 50 A 60 FORTE
- CD 50 A 120 FORTE
- CD 50 A-COOL 60
- CD 50 CO-COOL 36
- CD 50 Z 60

3 dischi in Vlies COMBIDISC
per ogni tipo:
- CD VRH 50 A 180 M
- CD VRW 50 A 100

1 per tipo
- Platorello SBH 50 M

Set COMBIDISC 75
Contenuto:
3 dischi COMBIDISC
per ogni tipo
- CD 75 A 60 FORTE
- CD 75 A 120 FORTE
- CD 75 A-COOL 60
- CD 75 CO-COOL 36
- CD 75 Z 60

3 dischi in Vlies COMBIDISC
per ogni tipo:
- CD VRH 75 A 180 M
- CD VRW 75 A 100

1 per tipo
- Platorello SBH 75 M

CODICE	
SET50	•
SET75	–

UTENSILRAL SRL, Via Viterbo 6, 25125 BRESCIA - ITALY - Tel. 030 35 40 225 - Fax. 030 35 40 313 - E-mail: vendite@utensilral.it

RULLI A LAMELLE ABRASIVE

Utensili abrasivi in Corindone A, per uso universale su tutti i tipi di materiale. Le lamelle abrasive sono disposte radialmente intorno all'asse dell'utensile. Grazie alla loro flessibilità si adattano perfettamente al contorno del pezzo in lavorazione. Il granulo abrasivo è fissato sul supporto flessibile in tela tramite un legante resinoide.
Utensili con elevata flessibilità, elevata asportazione di materiale grazie all'aggressività dell'abrasivo flessibile. Il materiale di supporto si consuma uniformemente sulla superficie del pezzo, senza lasciare residui e mettendo continuamente a disposizione nuovo abrasivo tagliente. La superficie piatta del nucleo permette di utilizzare il rullo a lamelle anche molto vicino agli spigoli e all'interno degli angoli.

QUESTI UTENSILI SONO IDEALI PER:

- Lavorazioni di finitura su raggi nella costruzione di stampi e forme.
- Lavorazioni di zone piccole e difficili da raggiungere nella costruzione di contenitori, serbatoi e silos.
- Lavorazioni di raccorderia e rubinetteria in metalli non ferrosi e leggeri.

CONSIGLI:

- I rulli a lamelle raggiungono le massime prestazioni alla velocità di taglio consigliata di 15-20 m/s, così facendo si ottiene un compromesso ideale tra capacità di asportazione, qualità superficiale, sollecitazione termica del pezzo in lavorazione e usura dell'utensile.
- Sono utilizzabili su macchine ad albero flessibile, smerigliatrici diritte e da banco.
- L'utilizzo di un olio per smerigliare adatto al materiale in lavorazione consente di aumentare la durata e le prestazioni degli utensili.

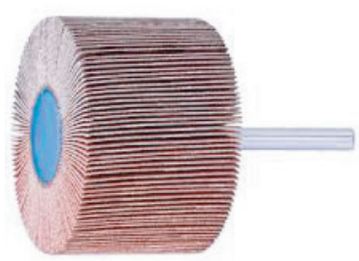

Gambo Ø3 lunghezza 40 mm

CODICE	DIMENSIONI mm	GRANA						
		60	80	120	150	180	240	320
F1010A3	Ø10x10	–	–	•	•	–		–
F1015A3	Ø10x15	–	–	–	–	–		–
F1505A3	Ø15x5	–	–	•	–	–		–
F1510A3	Ø15x10	–	–	–	•	–		–
F1515A3	Ø15x15	–	–	–	–	–		–
F2010A3	Ø20x10			•	•	•		
F3005A3	Ø30x5	•	•	•	•	–	•	•
F3010A3	Ø30x10	•	•	•	•	–	•	•

• Materiale normalmente a magazzino
– Misure non a magazzino fornibili a richiesta

UTENSILRAL SRL, Via Viterbo 6, 25125 BRESCIA - ITALY - Tel. 030 35 40 225 - Fax. 030 35 40 313 - E-mail: vendite@utensilral.it

Gambo Ø6 lunghezza 40 mm

CODICE	DIMENSIONI mm	GRANA								
		40	60	80	120	150	180	240	320	400
F2010A6	Ø20x10		–	•	•	•	–			
F2510A6	Ø25x10			–	–		–			
F2515A6	Ø25x15			•	–	•	–			
F2520A6	Ø25x20			–	–		–			
F2525A6	Ø25x25			–	–	–	–			
F3003A6	Ø30x3			–	–	–	–	–	–	
F3005A6	Ø30x5		–	•	–	–	–	–	–	
F3010A6	Ø30x10		•	•	•	•	–	•	•	–
F3015A6	Ø30x15		–	•	–	–	•	–	•	
F3030A6	Ø30x30		–	–	–	–	–	–	–	
F4010A6	Ø40x10		•	•	•	•	–	•		
F4015A6	Ø40x15		•	•	•	•	–	•	–	
F4020A6	Ø40x20	–	•	•	•	•	•	•		
F5005A6	Ø50x5		–	–	–	–	–	–	–	
F5010A6	Ø50x10		•	•	•	•	–	–	•	
F5015A6	Ø50x15		•	•	•	•	–	•	–	
F5020A6	Ø50x20		•	•	•	•	–		–	
F5030A6	Ø50x30	–	–	–	–	–	–	–	–	
F6005A6	Ø60x5		–	–	–	–	–	–	–	
F6015A6	Ø60x15		•	•	–	–		–	–	
F6020A6	Ø60x20		•	•	•	•		•	–	
F6030A6	Ø60x30	–	•	•	•	•	–	•	–	–
F6040A6	Ø60x40		•	•	•	•		•		
F6050A6	Ø60x50	–	–	–	–	–		–	–	
F8015A6	Ø80x15		•	•	•	•				
F8020A6	Ø80x20		•	•	•	•				
F8030A6	Ø80x30	–	•	•	•	•		•	–	
F8040A6	Ø80x40		–	–	–	–		–		
F8050A6	Ø80x50	–	–	–	–	–		–	–	

• Materiale normalmente a magazzino
– Misure non a magazzino fornibili a richiesta

UTENSILRAL SRL, Via Viterbo 6, 25125 BRESCIA - ITALY - Tel. 030 35 40 225 - Fax. 030 35 40 313 - E-mail: vendite@utensilral.it

ROTOLI ABRASIVI POLIROLL-CONI ABRASIVI POLICO

Abrasivo al corindone A

Utensili per la lavorazione di zone difficilmente raggiungibili, per uso universale su metalli e altri materiali. Utensili costituiti da un abrasivo flessibile avvolto su se stesso a spirale. La grana abrasiva è imbevuta del legante resinoide disposto sul supporto, che genera la massima taglienza.
La filettatura sul perno di bloccaggio, anch'esso di forma conica, permette al rotolo abrasivo di rimanere saldamente ancorato anche durante la lavorazione. Ottima capacità di asportazione.

DESCRIZIONE	DIMENSIONI mm	PERNI DI BLOCCAGGIO COMPATIBILI	GRANA		
			50	80	150
Forma cilindrica (PR)					
PR0625	Ø6x25	BO3-18-3 BO6-18-3		•	•
PR0635	Ø6x35	BO6-24-3		–	–
PR0925	Ø9x25	BO6-18-3		•	•
PR0935	Ø9x35	BO6-24-3		–	–
PR1225	Ø12x25	BO6-18-3	–	•	•
PR1235	Ø12x35	BO6-24-3	–	–	–
PR1835	Ø18x35	BO6-25-5	–	•	•
PR1850	Ø18x50	BO6-30-5	–	–	–
Forma conica (PRK)					
PRK1025	Ø10x25	BO3-18-3 BO6-18-3		–	–
PRK1225	Ø12x25	BO6-18-3	–	–	–
PRK1235	Ø12x35	BO6-24-3	–	–	–
PRK1535	Ø15x35	BO6-24-3	–	–	–
Forma abrasivi POLICO (PCO)					
PCO1050A	Ø10x50	BO6-50-8		•	•

• Materiale normalmente a magazzino
– Misure non a magazzino fornibili a richiesta

UTENSILRAL SRL, Via Viterbo 6, 25125 BRESCIA - ITALY - Tel. 030 35 40 225 - Fax. 030 35 40 313 - E-mail: vendite@utensilral.it

Perni di bloccaggio per POLIROLL e POLICO

Perno di bloccaggio per utensili POLIROLL e POLICO. L'utensile può essere sostituito senza necessariamente svitare il perno dalla macchina. L'inclinazione del cono di bloccaggio è di 5°.

CODICE	DIMENSIONI mm	COMPATIBILE CON:	
BO3-18-3	Ø3x27	PR0625, PRK1025	–
BO6-18-3	Ø6x30	PR0625, PR0925, PR1225, PRK1025, PRK1225	–
BO6-24-3	Ø6x30	PR0635, PR0935, PR1235, PRK1235, PRK1535	–
BO6-25-5	Ø6x30	PR1835	–
BO6-30-5	Ø6x30	PR1850	–
BO6-50-8	Ø6x30	PCO1050	–

Set POLIROLL

CONTENUTO:
150 rotoli abrasivi POLIROLL con perno di bloccaggio compatibile:

- 20 pezzi per tipo PR 0625, G 80 e G 150
- 20 pezzi per tipo PR 0925, G 80 e G 150
- 20 pezzi per tipo PR 1225, G 80 e G 150
- 10 pezzi per tipo PRK 1025, G 80 e G 150
- 10 pezzi per tipo PRK 1225, G 80

CODICE	DIMENSIONI mm	
PRS151	180x145x40	–

- Materiale normalmente a magazzino
– Misure non a magazzino fornibili a richiesta

UTENSILRAL SRL, Via Viterbo 6, 25125 BRESCIA - ITALY - Tel. 030 35 40 225 - Fax. 030 35 40 313 - E-mail: vendite@utensilral.it

ANELLI ABRASIVI GSB
(per rulli GK)

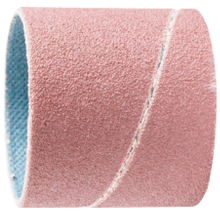

Per lavorazioni universali di finitura e di super finitura su metalli e altri materiali.
Disponibile sia nella forma cilindrica, sia in quella conica. Abrasivo Corindone A

Forma cilindrica

CODICE	DIMENSIONI (mm)	GRANA					
		40	50	60	80	150	240
GSB0410	Ø4x10					•	
GSB0610	Ø6x10					•	
GSB0810	Ø8x10					•	
GSB1010	Ø10x10				–	–	
GSB1020	Ø10x20			–	•	•	•
GSB1310	Ø13x10				–	–	
GSB1325	Ø13x25			–	•	•	
GSB1510	Ø15x10			–	–	–	
GSB1530	Ø15x30			•	•	•	•
GSB1925	Ø19x25			–	–	–	
GSB2030	Ø20x30	–	–	–	•	–	
GSB2220	Ø22x20			•	•	•	•
GSB2525	Ø25x25			–	–	–	
GSB3020	Ø30x20			–	•	–	
GSB3030	Ø30x30	•	–	•	•	•	•
GSB3825	Ø38x25	–		–	–	–	
GSB4530	Ø45x30	•	–	•	•	•	•
GSB5125	Ø51x25	–		–	–	–	–
GSB6030	Ø60x30	•	–	•	•	•	

Forma conica

CODICE	DIMENSIONI (mm)	GRANA					
		40	50	60	80	150	240
GSB201463A	Ø20x14x63	–		•	•	•	
GSB292230A	Ø29x22x30	–		–	–	–	
GSB362260A	Ø36x22x60	–		–	–	–	

• Materiale normalmente a magazzino
– Misure non a magazzino fornibili a richiesta

UTENSILRAL SRL, Via Viterbo 6, 25125 BRESCIA - ITALY - Tel. 030 35 40 225 - Fax. 030 35 40 313 - E-mail: vendite@utensilral.it

RULLI PORTA ANELLI ABRASIVI IN GOMMA (per anelli GSB)

Rulli in gomma porta anelli abrasivi, disponibili in forma cilindrica o conica. La gomma ha una durezza standard ca. 65-70 Shore A.

Rullo porta anelli cilindrico

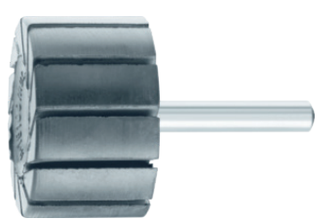

Gambo Ø3

CODICE	DIMENSIONI (mm)	GAMBO (mm)	
GK04103	Ø4x10	Ø3x40	–
GK06103	Ø6x10	Ø3x40	–
GK08103	Ø8x10	Ø3x40	–

Gambo Ø6

CODICE	DIMENSIONI (mm)	GAMBO (mm)	
GK0410	Ø4x10	Ø6x40	•
GK0610	Ø6x10	Ø6x40	•
GK0810	Ø8x10	Ø6x40	•
GK1010	Ø10x10	Ø6x35	–
GK1020	Ø10x20	Ø6x35	•
GK1310	Ø13x10	Ø6x35	–
GK1325	Ø13x25	Ø6x35	•
GK1510	Ø15x10	Ø6x35	–
GK1530	Ø15x30	Ø6x35	•
GK1925	Ø19x25	Ø6x35	–
GK2030	Ø20x30	Ø6x35	•
GK2220	Ø22x20	Ø6x35	•
GK2525	Ø25x25	Ø6x35	•
GK3020	Ø30x20	Ø6x35	–
GK3030	Ø30x30	Ø6x35	•
GK3825	Ø38x25	Ø6x35	–
GK4530	Ø45x30	Ø6x35	•
GK5125	Ø51x25	Ø6x35	–
GK6030	Ø60x30	Ø6x35	•

Rullo porta anelli conico

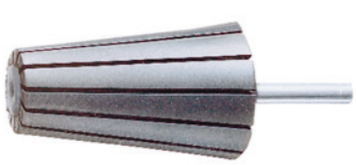

CODICE	DIMENSIONI (mm)	GAMBO (mm)	
GK201463/6	Ø20x14x63	Ø6x37	–
GK292230/6	Ø29x22x30	Ø6x40	–
GK362260/6	Ø36x22x60	Ø6x40	–

• Materiale normalmente a magazzino
– Misure non a magazzino fornibili a richiesta

UTENSILRAL SRL, Via Viterbo 6, 25125 BRESCIA - ITALY - Tel. 030 35 40 225 - Fax. 030 35 40 313 - E-mail: vendite@utensilral.it

POLICAP

Cappucci abrasivi

Gli utensili POLICAP sono privi di giunzioni e possono essere utilizzati sull'intera superficie. Per l'utilizzo di cappucci abrasivi e coni abrasivi sono disponibili vari supporti compatibili e riutilizzabili in diverse forme. Accoppiandosi perfettamente, il cappuccio è sempre saldamente fissato sul supporto durante il lavoro.

- Le gole permettono al supporto di espandersi durante il lavoro, evitando che il cappuccio o il cono abrasivo slitti.
- Lo speciale processo produttivo garantisce la stabilità di forma dell'utensile e un eccezionale risultato di finitura.
- Cambio utensile facile ed immediato.

Abrasivo: Corindone A
Codice colori:
Grana 60 e 80 = marrone
Grana 150 = nero
Grana 280 = rosso-marrone

Forma A

CODICE	DIMENSIONI (mm)	GRANA			
		60	80	150	280
PC05A	Ø5x10		•	•	•
PC07A	Ø7x12	•		•	•
PC10A	Ø10x15	•		•	•
PC13A	Ø13x17	•		•	•
PC16A	Ø16x26	•		•	•

• Materiale normalmente a magazzino
– Misure non a magazzino fornibili a richiesta

UTENSILRAL SRL, Via Viterbo 6, 25125 BRESCIA - ITALY - Tel. 030 35 40 225 - Fax. 030 35 40 313 - E-mail: vendite@utensilral.it

Forma C

CODICE	DIMENSIONI (mm)	GRANA			
		60	80	150	280
PC05C	Ø5x11		•	•	•
PC07C	Ø7x13	•		•	•
PC10C	Ø10x15	•		•	•
PC13C	Ø13x17	•		•	•
PC16C	Ø16x26	•		•	•

Forma G

CODICE	DIMENSIONI (mm)	GRANA			
		60	80	150	280
PC05G	Ø5x11		•	•	•
PC07G	Ø7x13	•		•	•
PC10G	Ø10x15	•		•	•
PC13G	Ø13x17	•		•	•
PC16G	Ø16x26	•		•	•

Forma L

CODICE	DIMENSIONI (mm)	GRANA			
		60	80	150	280
PC05L	Ø5x15		•	•	•
PC11L	Ø11x25	•		•	•
PC16L	Ø16x32	•		•	•
PC21L	Ø21x40	•		•	•

• Materiale normalmente a magazzino
– Misure non a magazzino fornibili a richiesta

UTENSILRAL SRL, Via Viterbo 6, 25125 BRESCIA - ITALY - Tel. 030 35 40 225 - Fax. 030 35 40 313 - E-mail: vendite@utensilral.it

Rulli porta cappucci abrasivi

Forma A

CODICE	DIMENSIONI (mm)	GAMBO (mm)	
PCT0510A	Ø5x10	Ø3x27	•
PCT0712A	Ø7x12	Ø3x25	•
PCT1015A	Ø10x15	Ø3x24	•
PCT1317A	Ø13x17	Ø6x39	•
PCT1626A	Ø16x26	Ø6x39	•

Forma C

CODICE	DIMENSIONI (mm)	GAMBO (mm)	
PCT0511C	Ø5x11	Ø3x26	•
PCT0713C	Ø7x13	Ø3x24	•
PCT1015C	Ø10x15	Ø3x24	•
PCT1317C	Ø13x17	Ø6x39	•
PCT1626C	Ø16x26	Ø6x39	•

Forma G

CODICE	DIMENSIONI (mm)	GAMBO (mm)	
PCT0511G	Ø5x11	Ø3x27	•
PCT0713G	Ø7x13	Ø3x26	•
PCT1015G	Ø10x15	Ø3x26	•
PCT1317G	Ø13x17	Ø6x41	•
PCT1626G	Ø16x26	Ø6x41	•

Forma L

CODICE	DIMENSIONI (mm)	GAMBO (mm)	
PCT0515L	Ø5x15	Ø6x40	•
PCT1125L	Ø11x25	Ø6x40	•
PCT1632L	Ø16x32	Ø6x40	•
PCT2140L	Ø21x40	Ø6x40	•

• Materiale normalmente a magazzino
– Misure non a magazzino fornibili a richiesta

UTENSILRAL SRL, Via Viterbo 6, 25125 BRESCIA - ITALY - Tel. 030 35 40 225 - Fax. 030 35 40 313 - E-mail: vendite@utensilral.it

MANICOTTI ABRASIVI E RULLI PORTA MANICOTTI

Manicotti abrasivi per rulli (senza saldatura)

CODICE	DIMENSIONI (mm)	RULLI PORTA MANICOTTI	GRANA		
			60	150	280
PCH07L	Ø7x5x85	PCT0585L	•	•	•
PCH11L	Ø14x11x85	PCT1185L	•	•	
PCH16L	Ø20x16x85	PCT1685L	•	•	
PCH21L	Ø24x21x85	PCT2185L	–	–	
PCH201565L	Ø20x15x65	GK201463	–	–	
PCH362265L	Ø36x22x65	GK362260	–		

Rullo porta manicotti abrasivi

CODICE	DIMENSIONI (mm)	GAMBO (mm)	
PCT0585L	Ø8x85	Ø6x40	•
PCT1185L	Ø13x85	Ø6x40	•
PCT1685L	Ø18x85	Ø6x40	–
PCT2187L	Ø23x85	Ø6x40	–
GK201463/6	Ø20x14x63	Ø6x37	–
GK362260/6	Ø36x22x60	Ø6x40	–

• Materiale normalmente a magazzino
– Misure non a magazzino fornibili a richiesta

UTENSILRAL SRL, Via Viterbo 6, 25125 BRESCIA - ITALY - Tel. 030 35 40 225 - Fax. 030 35 40 313 - E-mail: vendite@utensilral.it

MOLE ABRASIVE ROSA PFERD CON GAMBO

Mole ROSA PFERD per utilizzo universale, in legante ceramico, durezza O, tipo abrasivo AR, corindone rosa. Utilizzabili su acciaio, fusioni d'acciaio, per lavorazione di spigoli con elevata stabilità dell'utensile.

Mole Cilindriche gambo Ø3

CODICE	DIMENSIONI mm	GAMBO Ø	GRANA				
			46	60	80	100	320
ZY01053	Ø1x5	3x30					•
ZY1,5083	Ø1,5x8	3x30					•
ZY1,7083	Ø1,7x8	3x30					–
ZY02053	Ø2x5	3x30				•	
ZY03063	Ø3x6	3x30				•	
ZY03103	Ø3x10	3x30				–	
ZY03133	Ø3x13	3x30				–	
ZY04063	Ø4x6	3x30		–		–	
ZY04083	Ø4x8	3x30		–		•	
ZY05063	Ø5x6	3x30				–	
ZY05103	Ø5x10	3x30		–		•	
ZY05133	Ø5x13	3x30		–		–	
ZY05153	Ø5x15	3x30		–			
ZY06103	Ø6x10	3x30		–		–	
ZY06133	Ø6x13	3x30		•		•	
ZY06193	Ø6x19	3x30		–		–	
ZY06253	Ø6x25	3x30		–			
ZY08103	Ø8x10	3x30	–		•		
ZY08133	Ø8x13	3x30	–		–		
ZY08163	Ø8x16	3x30	–		–		
ZY10103	Ø10x10	3x30			–		
ZY10133	Ø10x13	3x30	–		•		
ZY13133	Ø13x13	3x30	–		–		

• Materiale normalmente a magazzino
– Misure non a magazzino fornibili a richiesta

UTENSILRAL SRL, Via Viterbo 6, 25125 BRESCIA - ITALY - Tel. 030 35 40 225 - Fax. 030 35 40 313 - E-mail: vendite@utensilral.it

Mole Cilindriche gambo Ø6

CODICE	DIMENSIONI mm	GAMBO Ø	GRANA				
			30	46	60	80	100
ZY03066	Ø3x6	6x40					–
ZY04086	Ø4x8	6x40			–		–
ZY05106	Ø5x10	6x40			–		–
ZY06136	Ø6x13	6x40			–		–
ZY06256	Ø6x25	6x40			–		
ZY08106	Ø8x10	6x40		–		–	
ZY08166	Ø8x16	6x40		–		–	
ZY10136	Ø10x13	6x40		–		–	
ZY10206	Ø10x20	6x40		•		–	
ZY10256	Ø10x25	6x40		–		•	
ZY10326	Ø10x32	6x40		•		–	
ZY13136	Ø13x13	6x40		–		–	
ZY13206	Ø13x20	6x40		–		–	
ZY13256	Ø13x25	6x40		–		–	
ZY13406	Ø13x40	6x40		–			
ZY16106	Ø16x10	6x40	–				
ZY16206	Ø16x20	6x40	•		–		
ZY16326	Ø16x32	6x40	–		–		
ZY16406	Ø16x40	6x40	–		–		
ZY16506	Ø16x50	6x40	–				
ZY20206	Ø20x20	6x40	–		–		
ZY20256	Ø20x25	6x40	–		–		
ZY20326	Ø20x32	6x40	–		–		
ZY20406	Ø20x40	6x40	–		–		
ZY20506	Ø20x50	6x40	–				
ZY25166	Ø25x16	6x40			–		
ZY25256	Ø25x25	6x40	–		–		
ZY25326	Ø25x32	6x40	–		–		
ZY25406	Ø25x40	6x40	–				
ZY32206	Ø32x20	6x40		–			
ZY32326	Ø32x32	6x40		–			
ZY32406	Ø32x40	6x40		–			
ZY40206	Ø40x20	6x40		–			
ZY40406	Ø40x40	6x40		–			
ZY50086	Ø50x8	6x40	–				
ZY50136	Ø50x13	6x40	–		–		
ZY50256	Ø50x25	6x40		–			

• Materiale normalmente a magazzino
– Misure non a magazzino fornibili a richiesta

UTENSILRAL SRL, Via Viterbo 6, 25125 BRESCIA - ITALY - Tel. 030 35 40 225 - Fax. 030 35 40 313 - E-mail: vendite@utensilral.it

Mole Cilindriche a T gambo Ø3

CODICE	DIMENSIONI mm	GAMBO Ø	GRANA				
			46	60	80	100	320
ZY10023	T Ø10x2	3x30				–	
ZY10033	T Ø10x3	3x30		–		–	
ZY13033	T Ø13x3	3x30		•		–	
ZY16033	T Ø16x3	3x30		–		–	
ZY16043	T Ø16x4	3x30	–		•		
ZY19033	T Ø19x3	3x30		–			
ZY20063	T Ø20x6	3x30			–		
ZY25033	T Ø25x3	3x30				–	

Mole Cilindriche a T gambo Ø6

CODICE	DIMENSIONI mm	GAMBO Ø	GRANA				
			30	46	60	80	100
ZY13036	T Ø13x3	6x40			–		–
ZY16046	T Ø16x4	6x40		–		–	
ZY20066	T Ø20x6	6x40		–		–	
ZY20106	T Ø20x10	6x40	–		–		
ZY25066	T Ø25x6	6x40		–		–	
ZY25106	T Ø25x10	6x40	–				
ZY32066	T Ø32x6	6x40		–			
ZY32086	T Ø32x8	6x40	–		–		
ZY32166	T Ø32x16	6x40		–			
ZY40066	T Ø40x6	6x40		–			
ZY40106	T Ø40x10	6x40	–		–		
ZY40156	T Ø40x15	6x40	–		–		

• Materiale normalmente a magazzino
– Misure non a magazzino fornibili a richiesta

UTENSILRAL SRL, Via Viterbo 6, 25125 BRESCIA - ITALY - Tel. 030 35 40 225 - Fax. 030 35 40 313 - E-mail: vendite@utensilral.it

Mole Sferiche gambo Ø3

CODICE	DIMENSIONI mm	GAMBO Ø	GRANA			
			46	60	80	100
KU033	Ø3	3x30				•
KU053	Ø5	3x30		–		•
KU083	Ø8	3x30	–		•	
KU103	Ø10	3x30	–		–	
KU133	Ø13	3x30	–		–	

Mole Sferiche gambo Ø6

CODICE	DIMENSIONI mm	GAMBO Ø	GRANA				
			30	46	60	80	100
KU036	Ø3	6x40					•
KU056	Ø5	6x40			–		•
KU086	Ø8	6x40		–		•	
KU106	Ø10	6x40		–		•	
KU136	Ø13	6x40		–		•	
KU166	Ø16	6x40	–		•		
KU206	Ø20	6x40	–		•		
KU256	Ø25	6x40	–		•		
KU326	Ø32	6x40		–			

• Materiale normalmente a magazzino
– Misure non a magazzino fornibili a richiesta

UTENSILRAL SRL, Via Viterbo 6, 25125 BRESCIA - ITALY - Tel. 030 35 40 225 - Fax. 030 35 40 313 - E-mail: vendite@utensilral.it

MOLE ABRASIVE ROSA CON GAMBO

Mole Rosa in Corindone per utilizzo universale, in legante ceramico. Utilizzabili su acciai temprati e non temprati, fusioni d'acciaio non legante ed a basso tenore di lega. Per lavorazioni di superfici e spigoli con elevata asportazione e stabilità dell'utensile. Durezza O.

Mole Cilindriche gambo Ø3

CODICE	DIMENSIONI mm	GAMBO Ø	GRANA	
			60	100
UMRP3Ø2	Ø2x5	3x35	•	–
MRP3Ø2	Ø2x5	3x35	•	–
BMRP3Ø2	Ø2x6	3x35	–	•
UMRP3Ø3	Ø3x5	3x35	•	–
MRP3Ø3	Ø3x5	3x35	•	–
BMRP3Ø3	Ø3x8	3x35	–	•
UMRP3Ø4	Ø4x8	3x35	•	–
MRP3Ø4	Ø4x8	3x35	•	–
BMRP3Ø4	Ø4x10	3x35	–	•
UMRP3Ø5	Ø5x10	3x35	•	–
MRP3Ø5	Ø5x10	3x35	•	–
BMRP3Ø5	Ø5x10	3x35	–	•
UMRP3Ø6	Ø6x10	3x35	•	–
MRP3Ø6	Ø6x10	3x35	•	–
BMRP3Ø6	Ø6x12	3x35	–	•
UMRP3Ø8	Ø8x10	3x35	•	–
MRP3Ø8	Ø8x15	3x35	•	–
BMRP3Ø8	Ø8x16	3x35	–	•
UMRP3Ø10	Ø10x10	3x35	•	–
MRP3Ø10	Ø10x10	3x35	•	–
BMRP3Ø10	Ø10x16	3x35	–	•
MRP3Ø12	Ø12x15	3x35	•	–

• Materiale normalmente a magazzino
– Misure non a magazzino fornibili a richiesta

UTENSILRAL SRL, Via Viterbo 6, 25125 BRESCIA - ITALY - Tel. 030 35 40 225 - Fax. 030 35 40 313 - E-mail: vendite@utensilral.it

Mole Cilindriche gambo Ø3 lunghezza 60 mm

CODICE	DIMENSIONI mm	GAMBO Ø	GRANA
			60
UMRP3Ø2x60	Ø2x5	3x60	•
UMRP3Ø3x60	Ø3x5	3x60	•
UMRP3Ø4x60	Ø4x8	3x60	•
UMRP3Ø5x60	Ø5x10	3x60	•
UMRP3Ø6x60	Ø6x10	3x60	•
UMRP3Ø8x60	Ø8x10	3x60	•
UMRP3Ø10x60	Ø10x10	3x60	•

Mole Cilindriche gambo Ø6

CODICE	DIMENSIONI mm	GAMBO Ø	GRANA
			46
MRP6Ø6	Ø6x10	6x40	•
MRP6Ø8	Ø8x15	6x40	•
MRP6Ø10	Ø10x15	6x35	•
MRP6Ø12	Ø12x15	6x35	•
MRP6Ø15	Ø15x15	6x35	•
MRP6Ø20	Ø20x20	6x35	•
MRP6Ø25	Ø25x25	6x35	•
MRP6Ø30	Ø30x30	6X40	•
MRP6Ø35	Ø35x35	6x40	•
MRP6Ø40	Ø40x40	6x40	•
MRP6Ø50	Ø50x40	6x40	•

• Materiale normalmente a magazzino
– Misure non a magazzino fornibili a richiesta

UTENSILRAL SRL, Via Viterbo 6, 25125 BRESCIA - ITALY - Tel. 030 35 40 225 - Fax. 030 35 40 313 - E-mail: vendite@utensilral.it

Mole Cilindriche a T gambo Ø3

CODICE	DIMENSIONI mm	GAMBO Ø	GRANA
			60
MRP3Ø12x3	T Ø12x3	3x35	•
MRP3Ø15x3	T Ø15x3	3x35	•
MRP3Ø15x4	T Ø15x4	3x35	•
MRP3Ø20x5	T Ø20x5	3x35	•

Mole Cilindriche a T gambo Ø6

CODICE	DIMENSIONI mm	GAMBO Ø	GRANA
			46
MRP6Ø30x10	T Ø30x10	6x35	•
MRP6Ø40x10	T Ø40x10	6x35	•
MRP6Ø50x10	T Ø50x10	6x35	•
MRP6Ø60x10	T Ø60x10	6x35	•
MRP6Ø70x10	T Ø70x10	6x35	•

Mole Sferiche gambo Ø3

CODICE	DIMENSIONI mm	GAMBO Ø	GRANA
			100
MRP3Ø4S	Ø4x8	3x35	•
MRP3Ø6S	Ø6x10	3x35	•
MRP3Ø8S	Ø8x15	3x35	•

• Materiale normalmente a magazzino
– Misure non a magazzino fornibili a richiesta

UTENSILRAL SRL, Via Viterbo 6, 25125 BRESCIA - ITALY - Tel. 030 35 40 225 - Fax. 030 35 40 313 - E-mail: vendite@utensilral.it

MOLE ABRASIVE AZZURRE CON GAMBO

Mole Azzurre in Corindone per utilizzo universale, in legante ceramico. Utilizzabili su materiali duri non ferrosi, bronzo, titanio, leghe di titanio, leghe di alluminio dure, leghe di nichel e cobalto. Per lavorazioni con elevata asportazione e con elevata stabilità dell'utensile. Durezza J.

Mole Cilindriche gambo Ø3

CODICE	DIMENSIONI mm	GAMBO Ø	GRANA
			60
UMAP3Ø2	Ø2x5	3x35	•
UMAP3Ø3	Ø3x5	3x35	•
UMAP3Ø4	Ø4x8	3x35	•
UMAP3Ø5	Ø5x10	3x35	•
UMAP3Ø6	Ø6x10	3x35	•
UMAP3Ø8	Ø8x10	3x35	•
UMAP3Ø10	Ø10x10	3x35	•

Mole Cilindriche gambo Ø3 lunghezza 60 mm

CODICE	DIMENSIONI mm	GAMBO Ø	GRANA
			60
UMAP3Ø3x60	Ø3x5	3x60	•
UMAP3Ø4x60	Ø4x8	3x60	•
UMAP3Ø5x60	Ø5x10	3x60	•
UMAP3Ø6x60	Ø6x10	3x60	•
UMAP3Ø8x60	Ø8x10	3x60	•

• Materiale normalmente a magazzino
– Misure non a magazzino fornibili a richiesta

UTENSILRAL SRL, Via Viterbo 6, 25125 BRESCIA - ITALY - Tel. 030 35 40 225 - Fax. 030 35 40 313 - E-mail: vendite@utensilral.it

MOLE ABRASIVE BIANCHE CON GAMBO

Mole Bianche in Corindone per utilizzo universale, in legante ceramico. Utilizzabili su materie plastiche rinforzate con fibre, materie termoplastiche, gomma, legno e altri materiali. Per lavorazioni di spigoli e superfici. Durezza D.

Mole Cilindriche gambo Ø3

CODICE	DIMENSIONI mm	GAMBO Ø	GRANA
			60
MBP3Ø3	Ø3x5	3x35	•
MBP3Ø4	Ø4x8	3x35	•
MBP3Ø5	Ø5x10	3x35	•
MBP3Ø6	Ø6x10	3x35	•
MBP3Ø8	Ø8x15	3x35	•
MBP3Ø10	Ø10x15	3x35	•
MBP3Ø12	Ø12x15	3x35	•

Mole Cilindriche gambo Ø6

CODICE	DIMENSIONI mm	GAMBO Ø	GRANA
			46
MBP6Ø6	Ø6x10	6x40	•
MBP6Ø8	Ø8x15	6x40	•
MBP6Ø10	Ø10x15	6x35	•
MBP6Ø12	Ø12x15	6x35	•
MBP6Ø15	Ø15x15	6x35	•
MBP6Ø20	Ø20x20	6x35	•
MBP6Ø35	Ø35x35	6x35	•
MBP6Ø40	Ø40x40	6x35	•

• Materiale normalmente a magazzino
– Misure non a magazzino fornibili a richiesta

UTENSILRAL SRL, Via Viterbo 6, 25125 BRESCIA - ITALY - Tel. 030 35 40 225 - Fax. 030 35 40 313 - E-mail: vendite@utensilral.it

Mole Cilindriche a T gambo Ø6

CODICE	DIMENSIONI mm	GAMBO Ø	GRANA
			46
MBP6Ø30x10	T Ø30x10	6x35	•
MBP6Ø40x10	T Ø40x10	6x35	•
MBP6Ø50x10	T Ø50x10	6x35	•
MBP6Ø60x10	T Ø60x10	6x35	•
MBP6Ø70x10	T Ø70x10	6x35	•

• Materiale normalmente a magazzino
– Misure non a magazzino fornibili a richiesta

UTENSILRAL SRL, Via Viterbo 6, 25125 BRESCIA - ITALY - Tel. 030 35 40 225 - Fax. 030 35 40 313 - E-mail: vendite@utensilral.it

MOLE ABRASIVE RUBINO CON GAMBO

Mole Rubino in Corindone per utilizzo universale, in legante ceramico. Utilizzabili su acciai da costruzione, acciaio al carbonio, acciai per utensili, acciai non legati e acciai da cementazione. Per lavorazioni con elevata asportazione e con elevata stabilità dell'utensile. Durezza M.

Mole Cilindriche gambo Ø3

CODICE	DIMENSIONI mm	GAMBO Ø	GRANA
			60
MRUP3Ø2	Ø2x5	3x35	•
MRUP3Ø3	Ø3x5	3x35	•
MRUP3Ø4	Ø4x8	3x35	•
MRUP3Ø5	Ø5x10	3x35	•
MRUP3Ø6	Ø6x10	3x35	•
MRUP3Ø8	Ø8x10	3x35	•
MRUP3Ø10	Ø10x10	3x35	•
MRUP3Ø12	Ø12X15	3x35	•

RZH63

Bussola di riduzione universale da Ø6 a Ø3

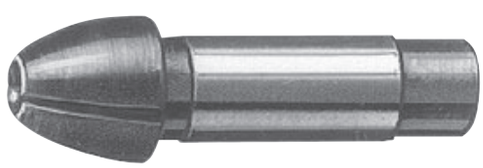

• Materiale normalmente a magazzino
– Misure non a magazzino fornibili a richiesta

UTENSILRAL SRL, Via Viterbo 6, 25125 BRESCIA - ITALY - Tel. 030 35 40 225 - Fax. 030 35 40 313 - E-mail: vendite@utensilral.it

MOLE PER LUCIDATURA CERAPOINT E CERACUP

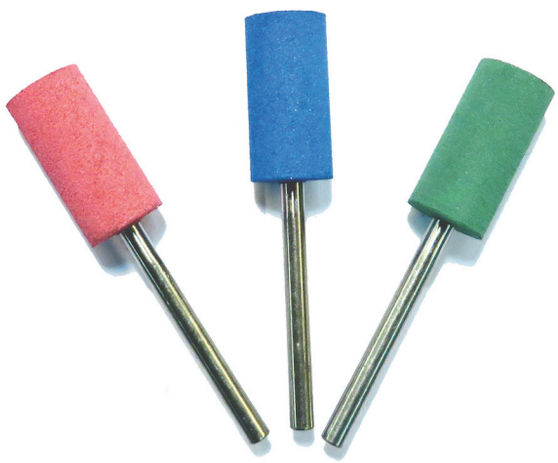

Mole per la lucidatura Cerapoint a legante elastico tipo M e MB per Ceracup.

- Un sistema di auto-ravvivatura consente di avere grani di abrasivo ceramico sempre a contatto con la superficie da lavorare. Non esiste alcun problema di impasto o intasamento.
- Efficentissima sia a secco che ad umido, in questo secondo caso consente una migliore finitura.
- Grazie alla flessibilità la mola consente una perfetta lavorazione senza rumore, vibrazioni e polvere.
- Lo stelo è in acciaio inox
- Legante tipo M per la pulitura e lucidatura (ferro- acciaio- inox)
- Legante tipo MB per leggera asportazione (ferro-acciaio-inox)

CODICE	DIMENSIONI mm	GAMBO Ø	GRANA							
			60	80	120	180	220	320	500	1000
CP0413P3M	Ø4x13	3	–	•	•	–	•	–	–	–
CP0515P3M	Ø5x15	3	–	–	•	–	•	–	–	–
CP0617P3M	Ø6x17	3	–	•	•	–	•	–	–	–
CP0813P3M	Ø8x13	3	–	•	•	–	•	–	–	–
CP0820P3M	Ø8x20	3	–	•	–	–	–	–	–	–
CP1020P3M	Ø10x20	3	–	•	•	–	•	–	–	–
CP1316P3M	Ø13x16	3	–	–	–	–	–	–	–	–
CP1320P3M	Ø13x20	3	–	–	•	–	–	–	–	–
CP1520P3M	Ø15x20	3	–	–	–	–	–	–	–	–
CP2025P3M	Ø20x25	3	–	–	–	–	–	–	–	–
CP2525P3M	Ø25x25	3	–	–	–	–	–	–	–	–

• Materiale normalmente a magazzino
– Misure non a magazzino fornibili a richiesta

UTENSILRAL SRL, Via Viterbo 6, 25125 BRESCIA - ITALY - Tel. 030 35 40 225 - Fax. 030 35 40 313 - E-mail: vendite@utensilral.it

POLIFLEX IN CUOIO

Utensili per finiture nella costruzione di stampi e utensili, indicati per la lavorazione di componenti in leghe di nichel e finitura di superfici di leghe altamente termoresistenti.
Gli utensili per finitura Poliflex con legante LR, sono costituiti da Corindone bianco. Il legante LR è molto duro e resistente. È particolarmente indicato per la finitura di superfici in acciaio temprato, bonificato e in titanio. Buona capacità di asportazione, lunga durata e buoni risultati nella finitura delle superfici.

Cilindrici in cuoio gambo Ø3 mm

CODICE	DIMENSIONI mm	GAMBO Ø	GRANA 120
PF0408A3L120	Ø4x8	3x30	•
PF0413P3L120	Ø4x13	3x30	•
PF0515P3L120	Ø5x15	3x30	•
PF0610A3L120	Ø6x10	3x30	•
PF0617P3L120	Ø6x17	3x30	•
PF0808A3L120	Ø8x8	3x30	•
PF0812A3L120	Ø8x12	3x30	•
PF0820P3L120	Ø8x20	3x30	•
PF1010A3L120	Ø10x10	3x30	•
PF1015A3L120	Ø10x15	3x30	•
PF1020P3L120	Ø10x20	3x30	•
PF1208A3L120	Ø12x8	3x30	–
PF1212A3L120	Ø12x12	3x30	•
PF1220A3L120	Ø12x20	3x30	•

Cilindrici in cuoio gambo Ø6 mm

CODICE	DIMENSIONI mm	GAMBO Ø	GRANA 120
PF1010A6L120	Ø10x10	6x40	•
PF1015A6L120	Ø10x15	6x40	•
PF1025A6L120	Ø10x25	6x40	–
PF1212A6L120	Ø12x12	6x40	•
PF1220A6L120	Ø12x20	6x40	•
PF1515A6L120	Ø15x15	6x40	•
PF1525A6L120	Ø15x25	6x40	•
PF1530A6L120	Ø15x30	6x40	–
PF2020A6L120	Ø20x20	6x40	•
PF2030A6L120	Ø20x30	6x40	•
PF2525A6L120	Ø25x25	6x40	•
PF3030A6L120	Ø30x30	6x40	•

• Materiale normalmente a magazzino
– Misure non a magazzino fornibili a richiesta

UTENSILRAL SRL, Via Viterbo 6, 25125 BRESCIA - ITALY - Tel. 030 35 40 225 - Fax. 030 35 40 313 - E-mail: vendite@utensilral.it

Sferici in cuoio gambo Ø3 mm

CODICE	DIMENSIONI mm	GAMBO Ø	GRANA
			120
PF0808F3L120	Ø8	3x30	•
PF1010F3L120	Ø10	3x30	•

Sferici in cuoio gambo Ø6 mm

CODICE	DIMENSIONI mm	GAMBO Ø	GRANA
			120
PF1515F6L120	Ø15	6x40	•
PF2020F6L120	Ø20	6x40	•

- Materiale normalmente a magazzino
– Misure non a magazzino fornibili a richiesta

UTENSILRAL SRL, Via Viterbo 6, 25125 BRESCIA - ITALY - Tel. 030 35 40 225 - Fax. 030 35 40 313 - E-mail: vendite@utensilral.it

POLIFLEX IN GOMMA

Utensili per finiture di spigoli e piani di utensili per iniezione di materiali plastici, finitura di stampi da pressa, finitura di pale da turbina, finitura superficiale su raccorderie.
Gli utensili per finitura Poliflex con legante GR, sono costituiti da Corindone rosa. Il legante GR è tenero su base elastomerica. È particolarmente indicato su superfici in acciaio da costruzione non temprato, acciaio INOX e metalli non ferrosi. Crea una superficie fine e brillante. L'aderenza debole ed elastica dei granuli rende la lavorazione facile ed accurata.

Cilindrici in gomma gambo Ø3 mm

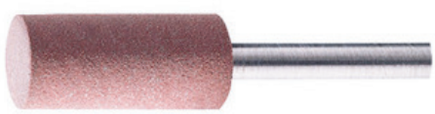

CODICE	DIMENSIONI mm	GAMBO Ø	GRANA 120
PF0408A3G120	Ø4x8	3x30	•
PF0413P3G120	Ø4x13	3x30	•
PF0515P3G120	Ø5x15	3x30	•
PF0610A3G120	Ø6x10	3x30	•
PF0617P3G120	Ø6x17	3x30	•
PF0808A3G120	Ø8x8	3x30	•
PF0812A3G120	Ø8x12	3x30	•
PF0820P3G120	Ø8x20	3x30	•
PF1006A3G120	Ø10x6	3x30	–
PF1010A3G120	Ø10x10	3x30	•
PF1015A3G120	Ø10x15	3x30	•
PF1020P3G120	Ø10x20	3x30	•
PF1208A3G120	Ø12x8	3x30	–
PF1212A3G120	Ø12x12	3x30	•
PF1220A3G120	Ø12x20	3x30	•

Cilindrici in gomma gambo Ø6 mm

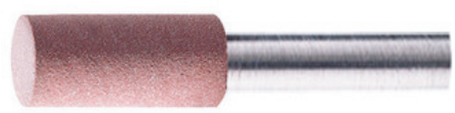

CODICE	DIMENSIONI mm	GAMBO Ø	GRANA 120
PF1010A6G120	Ø10x10	6x40	•
PF1015A6G120	Ø10x15	6x40	•
PF1025A6G120	Ø10x25	6x40	–
PF1208A6G120	Ø12x8	6x40	–
PF1212A6G120	Ø12x12	6x40	•
PF1220A6G120	Ø12x20	6x40	•
PF1515A6G120	Ø15x15	6x40	•
PF1525A6G120	Ø15x25	6x40	•
PF1530A6G120	Ø15x30	6x40	–
PF2012A6G120	Ø20x12	6x40	–
PF2020A6G120	Ø20x20	6x40	•
PF2030A6G120	Ø20x30	6x40	•
PF2515A6G120	Ø25x15	6x40	–
PF2525A6G120	Ø25x25	6x40	•
PF3020A6G120	Ø30x20	6x40	–
PF3030A6G120	Ø30x30	6x40	•

• Materiale normalmente a magazzino
– Misure non a magazzino fornibili a richiesta

UTENSILRAL SRL, Via Viterbo 6, 25125 BRESCIA - ITALY - Tel. 030 35 40 225 - Fax. 030 35 40 313 - E-mail: vendite@utensilral.it

Sferici in gomma gambo Ø3 mm

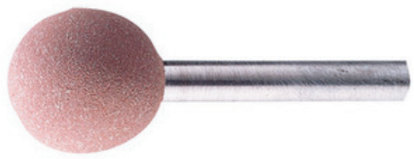

CODICE	DIMENSIONI mm	GAMBO Ø	GRANA
			120
PF0808F3G120	Ø8	3x30	•
PF1010F3G120	Ø10	3x30	•

Sferici in gomma gambo Ø6 mm

CODICE	DIMENSIONI mm	GAMBO Ø	GRANA
			120
PF1212F6G120	Ø12	6x40	•
PF1515F6G120	Ø15	6x40	•
PF2020F6G120	Ø20	6x40	•
PF2525F6G120	Ø25	6x40	–
PF3030F6G120	Ø30	6x40	–

BLOCCHI POLIFLEX

Utensili Poliflex manuali in legante PUR

La forma romboidale permette la lavorazione anche di punti difficili da raggiungere come gli angoli.
I blocchi possono essere tagliati con un disco da taglio ed essere così modificati in base alle esigenze dei singoli casi.

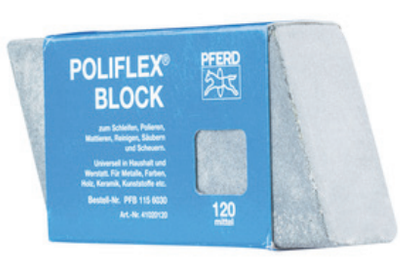

CODICE	DIMENSIONI mm	GRANA		
		60	120	240
PFB1156030G	115x60x30	•	•	•

• Materiale normalmente a magazzino
– Misure non a magazzino fornibili a richiesta

UTENSILRAL SRL, Via Viterbo 6, 25125 BRESCIA - ITALY - Tel. 030 35 40 225 - Fax. 030 35 40 313 - E-mail: vendite@utensilral.it

UTENSILI ROTATIVI IN FELTRO

Feltri prodotti con lana 100% della migliore qualità merinos, sono disponibili in due differenti durezze media o dura. Sono particolarmente indicati all'uso con le paste diamantate per ottenere una finitura speculare su stampi per plastica, trafilerie ecc.
Velocità di rotazione consigliata 5-10 m/s. Tolleranza sulle dimensioni ± 5%.

Feltri gambo Ø3

FORMA	CODICE	DIMENSIONI mm	GAMBO	DUREZZA
				MEDIA
Cilindrica	FELØ4P3	Ø4x8	Ø3x35	•
	FELØ5P3	Ø5x9	Ø3x35	•
	FELØ6P3	Ø6x10	Ø3x35	•
	41304	Ø6x15	Ø3x35	–
	FELØ8P3	Ø8x10	Ø3x35	•
	FELØ10P3	Ø10x14	Ø3x35	•
	41303	Ø10x20	Ø3x35	•
	FELØ12P3	Ø12x20	Ø3x30	•
	FELØ15P3	Ø15x20	Ø3x30	•
	41302	Ø15x25	Ø3x30	•
	FELØ20P3	Ø20x20	Ø3x30	•
	41301	Ø20x30	Ø3x30	–

Feltri gambo Ø3, lunghe 90 mm

FORMA	CODICE	DIMENSIONI mm	GAMBO	DUREZZA	
Cilindrica	41304L	Ø6x15	Ø3x75	Media	–
	41354L	Ø6x15	Ø3x75	Dura	–
	41303L	Ø10x20	Ø3x70	Media	–
	41353L	Ø10x20	Ø3x70	Dura	–
	41302L	Ø15x25	Ø3x65	Media	–
	41352L	Ø15x25	Ø3x65	Dura	–

• Materiale normalmente a magazzino
– Misure non a magazzino fornibili a richiesta

UTENSILRAL SRL, Via Viterbo 6, 25125 BRESCIA - ITALY - Tel. 030 35 40 225 - Fax. 030 35 40 313 - E-mail: vendite@utensilral.it

Feltri gambo Ø3

FORMA	CODICE	DIMENSIONI mm	GAMBO	DUREZZA	
Goccia	**41308**	9x15	Ø3x35	Media	•
	41358	9x15	Ø3x35	Dura	–
	41307	13x20	Ø3x35	Media	•
	41357	13x20	Ø3x35	Dura	–

FORMA	CODICE	DIMENSIONI mm	GAMBO	DUREZZA	
Ogiva	**41306**	10x30	Ø3x35	Media	•
	41356	10x30	Ø3x35	Dura	–
	41305	20x30	Ø3x35	Media	•
	41355	10x30	Ø3x35	Dura	–

FORMA	CODICE	DIMENSIONI mm	GAMBO	DUREZZA	
Sfera	**41310**	Ø10	Ø3x40	Media	•
	41350	Ø10	Ø3x40	Dura	–
	41309	Ø15	Ø3x40	Media	•

FORMA	CODICE	DIMENSIONI mm	GAMBO	DUREZZA	
Cono rovesciato	**41300/54**	14-10x15	Ø3x40	Media	–
	41300/59	10-6x15	Ø3x40	Dura	–

- • Materiale normalmente a magazzino
- – Misure non a magazzino fornibili a richiesta

UTENSILRAL SRL, Via Viterbo 6, 25125 BRESCIA - ITALY - Tel. 030 35 40 225 - Fax. 030 35 40 313 - E-mail: vendite@utensilral.it

Feltri gambo Ø3

CODICE	DIMENSIONI mm	GAMBO	
611	Ø20	Ø3x40	•

Feltri gambo Ø6

FORMA	CODICE	DIMENSIONI mm	GAMBO	DUREZZA MEDIA
Cilindrica	**41401**	Ø10x15	Ø6x25	•
	FELØ12P6	Ø12x25	Ø6x25	•
	41402	Ø15x20	Ø6x25	•
	FELØ15P6	Ø15x25	Ø6x25	•
	41414	Ø15x35	Ø6x25	–
	FELØ20P6	Ø20x25	Ø6x25	•
	FELØ25P6	Ø25x30	Ø6x25	•
	41412	Ø30x40	Ø6x25	•

FORMA	CODICE	DIMENSIONI mm	GAMBO	DUREZZA MEDIA
Cilindrica a punta	**41408**	25x30	Ø6x25	•

FORMA	CODICE	DIMENSIONI mm	GAMBO	DUREZZA	
Ogiva	**41405**	10x15	Ø6x25	Media	•
	41406	10x18	Ø6x25	Media	
	41407	15x30	Ø6x25	Media	•
	41419	20x40	Ø6x25	Media	–
	41409	30x35	Ø6x25	Media	•

- • Materiale normalmente a magazzino
- – Misure non a magazzino fornibili a richiesta

UTENSILRAL SRL, Via Viterbo 6, 25125 BRESCIA - ITALY - Tel. 030 35 40 225 - Fax. 030 35 40 313 - E-mail: vendite@utensilral.it

Feltri gambo Ø6

FORMA	CODICE	DIMENSIONI mm	GAMBO	DUREZZA	
Fungo	**41410**	10x15	Ø6x30	Media	•

FORMA	CODICE	DIMENSIONI mm	GAMBO	DUREZZA	
Goccia	**41416**	17,5x40	Ø6x30	Media	–

CODICE	DIMENSIONI mm	GAMBO	
612	Ø40	Ø6x35	•
613	Ø50	Ø6x35	•
614	Ø60	Ø6x35	•

• Materiale normalmente a magazzino
– Misure non a magazzino fornibili a richiesta

UTENSILRAL SRL, Via Viterbo 6, 25125 BRESCIA - ITALY - Tel. 030 35 40 225 - Fax. 030 35 40 313 - E-mail: vendite@utensilral.it

LAPPATORI ROTATIVI
IN FELTRO CON SUPPORTO ELASTICO
durezza 60 Shore (tipo morbido)

Vengono prodotti con lana 100% della migliore qualità merinos. Sono particolarmente indicati all'uso con le paste diamantate per ottenere una finitura speculare su stampi per plastica, trafilerie ecc.
Velocità di rotazione consigliata 5-10 m/s. Tolleranza sulle dimensioni ± 5%.

CODICE	DIMENSIONI mm	GAMBO Ø	LUNGHEZZA mm	
41502	Ø12x3	3	20	•
41512	Ø20x3	3	20	•
41522	Ø32x3	3	20	•
41532	Ø48x3	6	20	•

Anelli in feltro autoadesivi
Anelli di ricambio per supporti elastici

CODICE	DIMENSIONI mm	FORO Ø	
41503	Ø12x3	4	–
41513	Ø20x3	5	–
41523	Ø32x3	12	–
41533	Ø48x3	12	–
41535	Ø70x3	12	–

• Materiale normalmente a magazzino
– Misure non a magazzino fornibili a richiesta

UTENSILRAL SRL, Via Viterbo 6, 25125 BRESCIA - ITALY - Tel. 030 35 40 225 - Fax. 030 35 40 313 - E-mail: vendite@utensilral.it

DISCHI IN FELTRO

Dischi in feltro per la pulitura e la lucidatura a specchio. Da utilizzare con le paste diamantate ed il realtivo lubrificante. Indispensabili per una lucidatura di qualità per stampi in acciaio temprato, ma utili anche per qualsiasi tipo di materiale come alluminio, metalli non ferrosi, ghisa, Incoloy e Inconel.

CODICE	ESTERNO Ø	ALTEZZA	FORO Ø	
639	30	10	3	•
640	50	10	6	•
641	60	10	6	•
642	60	15	6	•
644	80	10	6	•
645	100	20	6	•
646	120	20	6	•
647	150	25	14	•
648	200	30	20	•
649	150	13	15	–
650	200	13	15	–
651	250	25	15	–

• Materiale normalmente a magazzino
– Misure non a magazzino fornibili a richiesta

UTENSILRAL SRL, Via Viterbo 6, 25125 BRESCIA - ITALY - Tel. 030 35 40 225 - Fax. 030 35 40 313 - E-mail: vendite@utensilral.it

LAPPATORI ROTATIVI
IN FIBRA CON SUPPORTO ELASTICO
durezza 60 Shore (tipo morbido)

I panni in fibra sintetica sono particolarmente indicati all'uso con le paste diamantate del tipo W di grana fine, per ottenere una lucidatura speculare su stampi per plastica, trafilerie ecc.
Velocità di rotazione consigliata 5-10 m/s. Tolleranza sulle dimensioni ± 5%.

CODICE	DIMENSIONI mm	GAMBO Ø	LUNGHEZZA mm	
41501	Ø12x1	3	25	•
41511	Ø20x1	3	25	•
41521	Ø32x1	3	25	•
41531	Ø48x1	6	25	•

Dischi in panno autoadesivo per lappatura

Panno in fibra sintetica con peli verticali su tela particolarmente robusti.
Indicato per lucidature speculari con diamante del tipo W di grana fine.

CODICE	DIMENSIONI mm	
41550	Ø13x1	–
41551	Ø19x1	–
41552	Ø31x1	–
41553	Ø48x1	–

• Materiale normalmente a magazzino
– Misure non a magazzino fornibili a richiesta

UTENSILRAL SRL, Via Viterbo 6, 25125 BRESCIA - ITALY - Tel. 030 35 40 225 - Fax. 030 35 40 313 - E-mail: vendite@utensilral.it

DISCHI PER LUCIDATURA

Dischi Polish

Da utiizzare con pasta gel e liquidi diamantati
Colore rosso utilizzare diamante 1-3 micron
Colore bianco da 6-9 micron

CODICE	DESCRIZIONE	COLORE	DIMENSIONI	
DPF18	Polish floccati	Rosso	Ø18	–
DPT18	Polish tessuto	Bianco	Ø18	•

Dischi Cameo Platinum

VANTAGGI CAMEO

- Un solo passaggio sostituisce diversi passaggi con tela abrasiva differente
- Si utilizza semplice acqua
- Riduce i tempi di asportazione del 40%
- Migliora la superficie del 25%

CODICE	DIMENSIONI	
DCP20	Ø20	•
DCP30	Ø30	•
DCP40	Ø40	•

• Materiale normalmente a magazzino
– Misure non a magazzino fornibili a richiesta

UTENSILRAL SRL, Via Viterbo 6, 25125 BRESCIA - ITALY - Tel. 030 35 40 225 - Fax. 030 35 40 313 - E-mail: vendite@utensilral.it

SPAZZOLE LUCIDATURA (MIRROR BRUSH)

Le spazzoline “Mirror Brushes” sono disponibili in versione morbida o dura come supporto per prodotti diamantati. La versione dura viene utilizzata con granulomentrie di diamante da 90µ e 6µ, per la pre-lucidatura della superficie da trattare. Le spazzole morbide, per la lucidatura finale, portano la superficie ad effetto specchio su qualunque tipo di materiale.

- Durata 20 volte superiore ai feltri
- Flessibili
- Non rigano il pezzo
- Lavabili
- Non assorbono i prodotti diamantati
- Non scaldano le superfici

A cilindretto

GAMBO	DIMENSIONI	
Ø3	Ø3,2mm	–
	Ø6,4mm	–

A coppa

GAMBO	DIMENSIONI	
Ø3	Ø14mm	–
	Ø25mm	–

A disco

GAMBO	DIMENSIONI	
Ø3	Ø25mm spessore 1mm	–

Disponibili tutte con setole dure e morbide.

- Materiale normalmente a magazzino
– Misure non a magazzino fornibili a richiesta

UTENSILRAL SRL, Via Viterbo 6, 25125 BRESCIA - ITALY - Tel. 030 35 40 225 - Fax. 030 35 40 313 - E-mail: vendite@utensilral.it

BASTONCINI IN LEGNO
PER LAPPATURA E LUCIDATURA

I bastoncini in legno sono l'ideale per l'utilizzo con le paste diamantate. Sono disponibili in tre durezze diverse. Il tipo più duro è realizzato con liste di legno stratificate e pressate con legante in resina.

	FORMA	CODICE	DIMENSIONI mm	DUREZZA	
		42500	3x3x150	Duro	•
		42501	3x3x150	Morbido	•
		42502	3x3x150	Morbidissimo	•
		42510	4,5x4,5x150	Duro	•
		42511	4,5x4,5x150	Morbido	•
		42512	4,5x4,5x150	Morbidissimo	•
		42515	6,5x6,5x150	Duro	•
		42516	6,5x6,5x150	Morbido	•
		42517	6,5x6,5x150	Morbidissimo	•
		425281	10x10x250	Morbido	–
		425283	15x15x250	Morbido	–
		42520	3x7x150	Duro	•
		42521	3x7x150	Morbido	•
		42522	3x7x150	Morbidissimo	•
		G2312	3x10x150	Duro	–
		42525	8x12,5x150	Duro	•
		42526	8x12,5x150	Morbido	•
		42527	8x12,5x150	Morbidissimo	•
		42530	8x19x150	Duro	•
		42531	8x19x150	Morbido	•
		42532	8x30x200	Morbido	–
		42535	Ø3x150	Duro	•
		42536	Ø3x150	Morbido	•
		42540	Ø4,5x150	Duro	•
		42541	Ø4,5x150	Morbido	•
		42545	Ø6,5x150	Duro	•
		42546	Ø6,5x150	Morbido	•
		42548/S	Ø8x250	Morbido	–
		42549/S	Ø10x250	Duro	–

• Materiale normalmente a magazzino
– Misure non a magazzino fornibili a richiesta

UTENSILRAL SRL, Via Viterbo 6, 25125 BRESCIA - ITALY - Tel. 030 35 40 225 - Fax. 030 35 40 313 - E-mail: vendite@utensilral.it

DISCHI ABRASIVI ROLOC

Dischi a filo abrasivo

Il disco a filo abrasivo Roloc è un prodotto che rende facili le operazioni di mascheratura, sbavatura, finitura e lucidatura di superfici. La costruzione in "un pezzo unico" elimina il pericolo di fili volanti, è più sicura dei prodotti convenzionali e può essere usata con grande confidenza. Questo nuovo disco Roloc è nato per dare prestazioni superlative in resa e finitura se comparato con i tradizionali dischi a filo metallico. È a base di minerale ceramico Cubitron per garantire una capacità abrasiva e una resa ancora superiori.
Il pratico sistema di fissaggio Roloc permette risparmio di tempo e un sensibile aumento della produttività. Il cuore del sistema abrasivo Roloc è la particolare filettatura. Roloc assicura un facile fissaggio e smontaggio con un semplice mezzo giro di avvitatura, che viene effettuata con le mani senza nessun attrezzo. Ciò permette al prodotto di stare saldamente sul platorello fino a quando non lo si vuole sostituire.

CODICE	DIAMENTRO mm	GRANA	COLORE	
22927G	Ø25	Grossa	Verde	•
22928M	Ø25	Media	Giallo	•

Disponibili a richiesta Ø50 e Ø76

Dischi Scotch-Brite

I dischi sono costituiti da una fibra rinforzata di Scotch-Brite disponibile in grane differenti. Sono indicati per la pulitura e finitura su ogni tipo di metallo. Raggiungono ottimi risultati ed eliminano ogni sbavatura dalla superficie di lavoro rendendola pronta per la verniciatura o per il rivestimento. Questi prodotti sono inoltre indicati per rimuovere la ruggine, gli ossidi e per la "rosettatura".

CODICE	DIAMENTRO mm	GRANA	COLORE	
15391	Ø25	Super fine	Blu	–
15392	Ø25	Media	Rosso	–
15393	Ø25	Grossa	Marrone	•
05522	Ø50	Fine	Grigio	–
05223	Ø50	Super fine	Blu	–
05527	Ø50	Media	Rosso	–
05528	Ø50	Grossa	Marrone	•
05529	Ø75	Fine	Grigio	–
05530	Ø75	Super fine	Blu	–
05531	Ø75	Media	Rosso	–
05532	Ø75	Grossa	Marrone	–

UTENSILRAL SRL, Via Viterbo 6, 25125 BRESCIA - ITALY - Tel. 030 35 40 225 - Fax. 030 35 40 313 - E-mail: vendite@utensilral.it

Dischi Interface Roloc

Dischi Interface con attacco rapido Roloc. Utilizzati con utensili manuali o automatici per la realizzazione di veloci ed ottime finiture. Permette di realizzare una superficie uniforme e brillante.

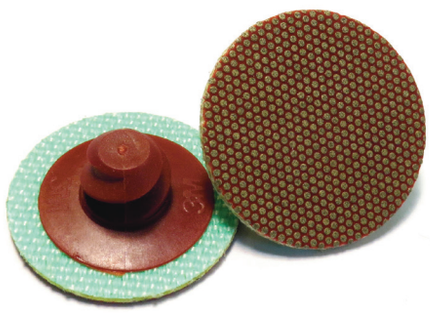

CODICE	DIAMETRO mm	GRANA	COLORE	
ROL25N	Ø25	Media	Nero	•
ROL25R	Ø25	Fine	Rosso	•
ROL25V	Ø25	Grossa	Verde	•
ROL50N	Ø50	Media	Nero	•
ROL50R	Ø50	Fine	Rosso	•
ROL50V	Ø50	Grossa	Verde	•

Dischi in fibra Roloc

Dischi in fibra a fissaggio rapido, composti da ceramica e ossido di alluminio, ideali per applicazioni di unione, levigatura e rimozione, garantiscono un notevole aumento della produttività. La miscela di ceramica e alluminio proprietaria riesce a sopportare applicazioni impegnative, tagliando meglio e durando di più del semplice ossido di alluminio.

CODICE	DIAMETRO mm	GRANA	COLORE	
ROL50S60N	Ø50	Media	Arancione	•
ROL75S60	Ø75	Media	Arancione	•

Accessori per Roloc

CODICE	DIAMETRO mm	DESCRIZIONE	
ROLA6	Ø6	Albero per platorello	•
ROLP25	Ø25	Platorello attacco Roloc	•
ROLP38	Ø38	Platorello attacco Roloc	•
ROLP75	Ø75	Platorello attacco Roloc	•

• Materiale normalmente a magazzino
– Misure non a magazzino fornibili a richiesta

UTENSILRAL SRL, Via Viterbo 6, 25125 BRESCIA - ITALY - Tel. 030 35 40 225 - Fax. 030 35 40 313 - E-mail: vendite@utensilral.it

DISCHETTI ABRASIVI IN GOMMA CRATEX

Dischetti in gomma abrasiva Cratex, ideali per lavorare su stampi e articoli di materie plastiche. Vengono impiegati per operazioni di sbavatura, levigatura e lucidatura. Possono essere usati in sicurezza per operazioni che richiedono il controllo nell'esportazione del metallo, nell'eliminazione di tracce di fatica, graffi e difetti di superficie.

CODICE	DIMENSIONI mm	FORO	GRANA	
54116	Ø12,7x6,3	1,5	Media	•
54120	Ø22x3,1	1,5	Media	•
54121	Ø22x4,5	1,5	Media	•
54122	Ø22x6,3	1,5	Media	•
54124	Ø25x3,1	1,5	Media	•
54131	Ø38x12,7	6,3	Media	•
54135	Ø51x9,3	6,3	Media	•
54136	Ø51x12,7	6,3	Media	•
54138	Ø63x9,3	6,3	Media	•
54139	Ø63x12,7	6,3	Media	•
54141	Ø76x6,3	6,3	Media	•

Perni per cratex e mole

CODICE	SPESSORE	PERNO	
D9619-10	10	Ø6	•
D9619-20	20	Ø6	•

CODICE	SPESSORE	PERNO	
41597	4,5	Ø3	•

Altri perni disponibili a richiesta.

• Materiale normalmente a magazzino
– Misure non a magazzino fornibili a richiesta

UTENSILRAL SRL, Via Viterbo 6, 25125 BRESCIA - ITALY - Tel. 030 35 40 225 - Fax. 030 35 40 313 - E-mail: vendite@utensilral.it

PASTE DIAMANTATE

Sospensione diamantata tipo AL12/DP

La sospensione diamantata è utilizzata per lucidare metalli.
L'elevata concentrazione permette di eseguire lavori veloci.
Per l'applicazione si consiglia di utilizzare la sospensione iniziando dalla grana più grossa. Nel caso in cui la superficie richieda notevoli miglioramenti sarà necessario utilizzare in successione più granulometrie, man mano più fini, ripulendo la superficie dopo ogni stadio di lavorazione. Ricordiamo che, passando alla granulometria successiva più fine è necessario sostituire l'utensile utilizzato.

CODICE	MICRON	UTILIZZO	
SDF	2-4	Ottima finitura	•
SDM	4-8	Media finitura	•
SDG	12-22	Sgrossatura	•
SDGG	38-45	Super sgrossatura	•

Concentrazione 10
• Flaconi da 100 gr

Pasta diamantata

Le paste diamantate per lucidare sono utilizzate per la lavorazione di materiali molto duri, come ad esempio i metalli duri e gli acciai induriti. Si usano insieme agli utensili in feltro e ai dischi per lucidare. Le paste diamantate per lucidare possono essere diluite con acqua o alcool. L'elevata concentrazione permette di eseguire lavorazioni veloci.
Per l'applicazione si consiglia di utilizzare la pasta diamantata iniziando dalla più grossa. Nel caso in cui la superficie richieda notevoli miglioramenti sarà necessario utilizzare in successione più granulometrie, man mano più fini, ripulendo la superficie dopo ogni stadio di lavorazione. Ricordiamo che, passando alla granulometria successiva e più fine è necessario sostituire l'utensile utilizzato.

CODICE	MICRON	DIMENSIONE DIAMANTE	UTILIZZO	COLORE	
SDIA-1	1	#14000	Finitura speculare	Bianco	•
SDIA-3	3	#8000	Ottima finitura	Giallo	•
SDIA-6	6	#3000	Lucidatura rapida	Arancio	•
SDIA-9	9	#1800	Lucidatura preliminare	Verde	•
SDIA-15	15	#1200	Asportazione rapida	Blu	•
SDIA-25	25	#800	Asportazione molto rapida	Marrone	•

• In siringhe da 5 gr

• Materiale normalmente a magazzino

UTENSILRAL SRL, Via Viterbo 6, 25125 BRESCIA - ITALY - Tel. 030 35 40 225 - Fax. 030 35 40 313 - E-mail: vendite@utensilral.it

FOGLI AUTOADESIVI DIAMANTATI INTERFACE

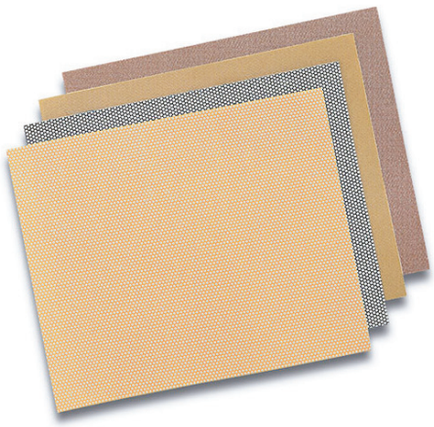

La vasta gamma di prodotti diamantati flessibili, permette nuovi e più economici metodi di rettifica, finitura e levigatura per una moltitudine di materiali di difficile trattamento, in molti tipi di industrie. Le particelle abrasive di diamante, selezionate accuratamente, sono fissate ad un tessuto flessibile sintetico di alta resistenza con trama aperta. Il diamante è raggruppato in isole posizionate con una costruzione ad elettrodeposizione al nichel. L'ancoraggio al nichel genera un prodotto finale altamente aggressivo, con una capacità di taglio più elevata ed una lunga durata.

CODICE	DIMENSIONI mm	MICRON	GRANA	UTILIZZO	COLORE	
VA001	75x75	250	60	Super sgrossatura	Verde	•
VA002	75x75	125	120	Sgrossatura	Nero	•
VA003	75x75	74	180	Medio	Rosso	•
VA004	75x75	40	360	Medio finitura	Giallo	•
VA005	75x75	20	800	Finitura	Bianco	•

UTENSILRAL SRL, Via Viterbo 6, 25125 BRESCIA - ITALY - Tel. 030 35 40 225 - Fax. 030 35 40 313 - E-mail: vendite@utensilral.it

LIME DIAMANTATE INTERFACE

Lime di varie forme diamantate Interface per raggiungere punti difficili da lavorare. Disponibili in diverse grane, forme e assortimenti.

CODICE	DIMENSIONI mm	GRANA	FORMA	COLORE	
6210J3N	10x40	Grossa	Mezzatonda	Nero	•
6210J3R		Media		Rosso	
6210J3G		Fine		Giallo	
6210J3B		Ultrafine		Bianco	
6210J4N	6x60	Grossa	Piatta	Nero	•
6210J4R		Media		Rosso	
6210J4G		Fine		Giallo	
6210J4B		Ultrafine		Bianco	
6211J4N	6x60	Grossa	Curva	Nero	•
6211J4R		Media		Rosso	
6211J4G		Fine		Giallo	
6211J4B		Ultrafine		Bianco	

Assortimenti lime

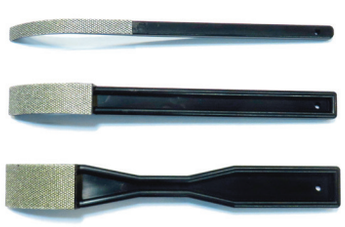

CODICE	DESCRIZIONE	COLORE	FORMA	
VK02NB	Assortimento 3 lime	Nero	Curve	•
VK03NB	Assortimento 3 lime	Rosso	Curve	•

CODICE	DESCRIZIONE	COLORE	FORMA	
VX02NB	Assortimento 4 lime	Nero	Piatte	•
VX03NB	Assortimento 4 lime	Rosso	Piatte	•

- • Materiale normalmente a magazzino
- – Misure non a magazzino fornibili a richiesta

UTENSILRAL SRL, Via Viterbo 6, 25125 BRESCIA - ITALY - Tel. 030 35 40 225 - Fax. 030 35 40 313 - E-mail: vendite@utensilral.it

MOLE DIAMANTATE SAGOMATE

Mole

Mole elettropositate sagomate per la rettifica di stampi o per la lavorazione di particolari che richiedono l'uso di mole sagomate. Le mole sono prodotte in una vasta gamma di dimensioni, in diamante grana D107-D126 in base alla forma ed al diametro. Le mole elettodepositate consentono buone asportazioni mantenendo inalterata la forma per tutta la loro durata. L'impiego può essere a secco o ad umido. L'impiego ad umido evita possibili surriscaldamenti, migliora la finitura ed aumenta la durata della mola.
La lunghezza totale della mola è pari a 45 mm. Il diametro del gambo è 3 mm.

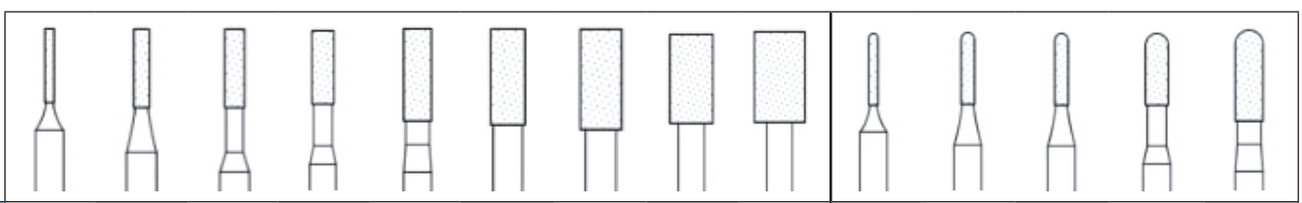

CODICE	DA10	DA15	DA20	DA25	DA30	DA35	DA40	DA50	DA60	DC10	DC15	DC20	DC25	DC30
ØD	1	1,5	2	2,5	3	3,5	4	5	6	1	1,5	2	2,5	3
T	8	8	8	8	10	10	10	10	10	8	8	8	8	10
	•	•	•	•	•	•	•	•	–	–	•	•	•	•

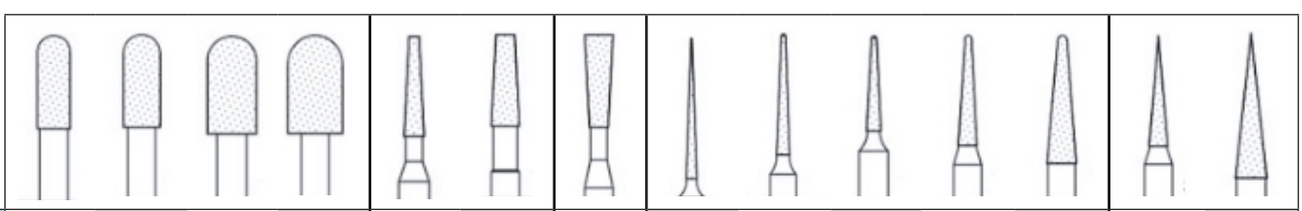

CODICE	DC35	DC40	DC50	DC60	DT20	DT30	DV30	DR13	DR14	DR15	DR20	DR30	DP20	DP30
ØD	3,5	4	5	6	2	3	3	1,2	1,5	1,5	2	3	2	3
T	10	10	10	10	10	10	10	16	13	10	12	14	12	15
	•	•	•	–	•	•	–	•	–	•	•	•	•	•

• Materiale normalmente a magazzino
– Misure non a magazzino fornibili a richiesta

UTENSILRAL SRL, Via Viterbo 6, 25125 BRESCIA - ITALY - Tel. 030 35 40 225 - Fax. 030 35 40 313 - E-mail: vendite@utensilral.it

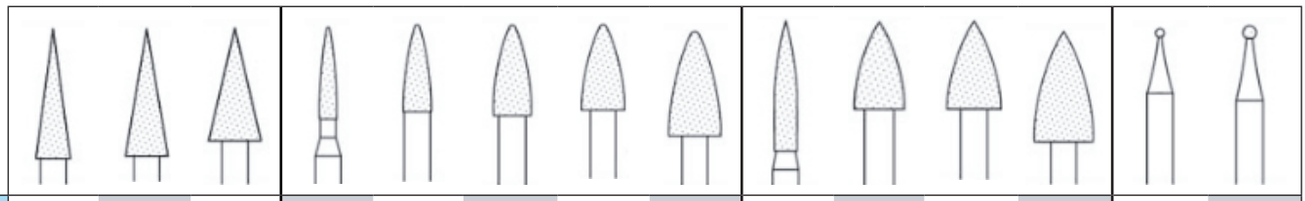

CODICE	DP40	DP50	DP60	DF20	DF30	DF40	DF50	DF60	DJ30	DJ40	DJ50	DJ60	DB10	DB15
ØD	4	5	6	2	3	4	5	6	3	4	5	6	1	1,5
T	15	15	13	10	12	10	10	12	14	9	10	13	-	-
	–	–	–	•	•	•	•	–	–	–	–	–	–	–

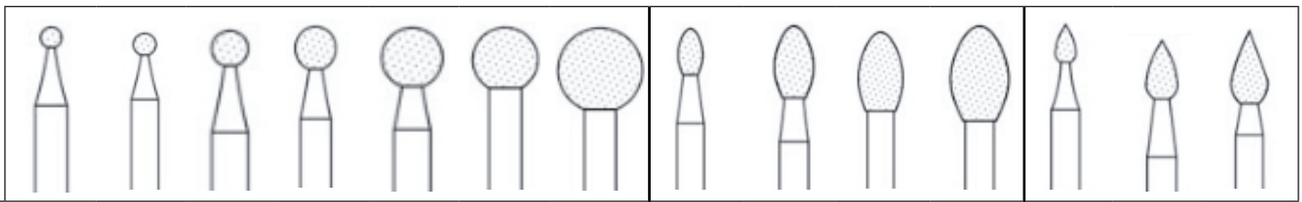

CODICE	DB20	DB25	DB30	DB40	DB50	DB60	DB80	DQ30	DQ40	DQ50	DQ60	DS20	DS30	DS34
ØD	2	2,5	3	4	5	6	8	3	4	5	6	2	3	3,4
T	-	-	-	-	-	-	-	5	7	9	10	4	6	8
	•	–	•	•	•	–	–	–	–	–	–	–	•	•

Set di mole diamantate perno Ø 3mm

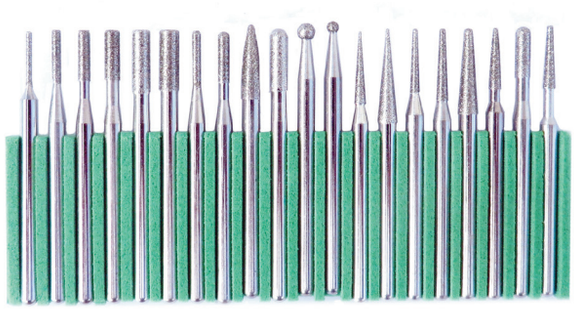

COMPOSIZIONE 20 PEZZI:
DA10-DA15-DA20-DA25-DA30-DA35-DC15-DC20-DC25-DC30-DP20-DP30-DR15-DR20-DR30-DB20-DB30-DF20-DF30-DT20

CODICE: BMS20 •

COMPOSIZIONE 30 PEZZI:
DA10-DA15-DA20-DA25-DA30-DA35-DA40-DA50-DB20-DB30-DB50-DC15-DC20-DC25-DC30-DC35-DC40-DC50-DP20-DP30-DR15-DR20-DR30-DS30-DF20-DF30-DF50-DT20-DT30-DV30

CODICE: BMS30 •

• Materiale normalmente a magazzino
– Misure non a magazzino fornibili a richiesta

UTENSILRAL SRL, Via Viterbo 6, 25125 BRESCIA - ITALY - Tel. 030 35 40 225 - Fax. 030 35 40 313 - E-mail: vendite@utensilral.it

LIME DIAMANTATE A MANO E A MACCHINA

Lime diamantate che possono essere impiegate su macchine limatrici. Le ridotte dimensioni e le diverse forme geometriche sono espressamente realizzate per lavorare con le limatrici alternative. Utilizzabili su carburo di tungsteno, acciaio temperato e nitrurato, stellite, ceramiche, ferrite, vetro, pietre dure e preziose, quarzi, fibre di carbonio. Grana D151 per sgrossatura. Utili per impieghi universali.

Gambo Ø3 lunghezza 50 mm

CODICE	FORMA	DIMENSIONI mm	LUNGHEZZA	GRANA
				GROSSA D151
D1LF450	Piatta	2x1	50	•
D2LF450	Piatta	3x1	50	•
D3LF450	Piatta	4x1	50	•
D4LF450	Piatta	5x2	50	•
D1LF450A	Piatta 1 lato	50x2x1	50	•
D3LF450A	Piatta 1 lato	50x4x1	50	•
D2LC450	Ovale	3,5x2	50	•
D3LC450	Ovale	6x3	50	•
D2LH450	Mezzo tonda	3,2x1,6	50	•
D2LQ450	Quadra	3x3	50	•
D1LR450	Tonda	Ø1	50	•
D2LR450	Tonda	Ø2	50	•
D4LR450	Tonda	Ø4	50	•
D2LT450	Triangolare	2x2x2	50	•

• Materiale normalmente a magazzino
– Misure non a magazzino fornibili a richiesta

UTENSILRAL SRL, Via Viterbo 6, 25125 BRESCIA - ITALY - Tel. 030 35 40 225 - Fax. 030 35 40 313 - E-mail: vendite@utensilral.it

Lime ad ago diamantate

Utilizzabili a mano o con macchine limatrici. Specifiche per lavorazioni di superfici trattate con elettroerosione. Utilizzabili su carburo di tungsteno, acciaio temperato e nitrurato, stellite, ceramiche, ferrite, vetro, pietre dure e preziose, quarzi, fibre di carbonio.

Gambo Ø3 lunghezza 140/160 mm

CODICE	FORMA		DIMENSIONI mm	LUNGHEZZA	GRANA	
					FINE	GROSSA
PTF16F	Piatta doppia		6x0,3	130	•	
LF4140	Piatta doppia		6x1,5	140		•
LF4160	Piatta doppia		6,5x2	160		•
LF6160	Piatta doppia		6,5x2	160	•	
LF4140B	Piatta un lato		5,5x1,5	140		•
LC4160	Ovale		5,5x2,5	160		•
LH4160	Mezzo tonda		6x2	160		•
LQ4160	Quadra		3,5x3,5	160		•
LQ6160	Quadra		3,5x3,5	160	•	
LR4160	Tonda		Ø3,5	160	•	
LR4140	Tonda		Ø3,5	140		
LR6160	Tonda		Ø3,5	160	•	
LT6160	Triangolare		4,5x4,5	160	•	
LT4160	Triangolare		4,5x4,5	160		•

Gambo Ø4 lunghezza 200mm

CODICE	FORMA		DIMENSIONI mm	LUNGHEZZA	GRANA GROSSA
71S	Piatta doppia		8x2x70	200	•
72S	Mezzo tonda		7x2x70	200	•
73S	Tonda		Ø4x70	200	•
74S	Quadra		3,5x3,5x70	200	•
75S	Triangolare		4,5x4,5x4,5x70	200	•

• Materiale normalmente a magazzino
– Misure non a magazzino fornibili a richiesta

UTENSILRAL SRL, Via Viterbo 6, 25125 BRESCIA - ITALY - Tel. 030 35 40 225 - Fax. 030 35 40 313 - E-mail: vendite@utensilral.it

Assortimento n°5 lime diamantate, lunghezza 200 mm

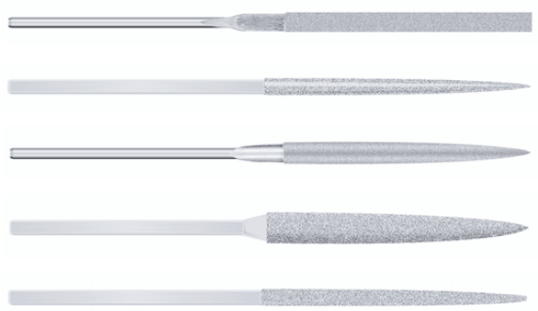

A5AD200
Kit composto da n°1 lima piatta - tonda - mezzo tonda - quadra - triangolare

Lime ad ago diamantate Premium Quality (nere)

Lime diamantate di alta qualità per lavorazioni gravose. Utilizzabili su carburo di tungsteno, acciaio temperato e nitrurato, stellite, ceramiche, ferrite, vetro, pietre dure e preziose, quarzi, fibre di carbonio. Grana media.

CODICE	FORMA		DIAMANTATA	DIMENSIONI mm	UTILE mm	LUNGHEZZA mm	
LPN140	Piatta		4 lati	5,5x1,5	70	140	•
LPN140B	Piatta		1 lato	5,5x1,5	70	140	•
LTN140	Triangolare		3 lati	4x4	70	140	•
LB140	Barretta		1 lato	5x2	70	140	•
LRN140	Tonda		integrale	Ø3	70	140	•
LR140	Tonda		integrale	Ø3	70	140	•
LHN140	Mezzo tonda		integrale	5x2	70	140	•
LH140	Mezzo tonda		integrale	5x2	70	140	•
LQN140	Quadra		4 lati	3x3	70	140	•
LKN140	Coltello		3 lati	5x2	70	140	•

• Materiale normalmente a magazzino
– Misure non a magazzino fornibili a richiesta

UTENSILRAL SRL, Via Viterbo 6, 25125 BRESCIA - ITALY - Tel. 030 35 40 225 - Fax. 030 35 40 313 - E-mail: vendite@utensilral.it

Assortimento n°6 lime diamantate, lunghezza 140 mm

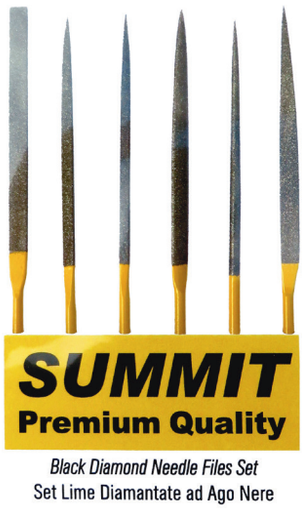

KLN140
Kit composto da n°1 lima piatta - tonda - mezzo tonda - quadra - triangolare - coltello

Lime diamantate GRANDI

Utilizzabili a mano, con impugnatura anatomica in PVC. Ideali per la lavorazione di superfici grandi. Le dimensioni più grandi della superficie diamantata consentono un piano di riferimento preciso. Utilizzabili su carburo di tungsteno, acciaio temprato e nitrurato, stellite, ceramiche, ferrite, vetro, pietre dure e preziose, quarzi, fibre di carbonio. Grana D151 per sgrossatura. Per impieghi universali.

	CODICE	FORMA		DIMENSIONI mm	
	LDG-CUR	Curva		4x10x200	•
	LDG-GIN	A ginocchio		4x10x200	•
	LDG-PIA	Piatta		3x15x250	•
	LDG-SG	Piatta		4x20x300	•
	LDG-PRI	Prismatica	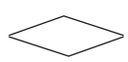	4x25x250	•
	LRO5	Tonda		Ø4,5x105	•
	LST5	Mezzo tonda		12x3,5x105	•
	LTR5	Triangolare		7x7x7x105	•
	LQ5	Quadra		7x7x105	•

UTENSILRAL SRL, Via Viterbo 6, 25125 BRESCIA - ITALY - Tel. 030 35 40 225 - Fax. 030 35 40 313 - E-mail: vendite@utensilral.it

Lime diamantate MAXI, lunghezza 215 mm

Gambo ⧄ 6 mm

Utilizzabili a mano. Ideali per la lavorazione di superfici particolarmente grandi. Le grosse dimensioni della superficie diamantata consentono un piano di riferimento preciso. Particolarmente impiegate per la rimozione delle "creste" lasciate dal trattamento effettuato con l'elettroerosione. Utilizzabili su carburo di tungsteno, acciaio temperato e nitrurato, stellite, ceramiche, ferrite, vetro, pietre dure e preziose, quarzi, fibre di carbonio. Grana D151 per sgrossatura. Per impieghi universali.

	CODICE	FORMA		DIMENSIONI mm	UTILE mm	
	MPN215	Piatta		10,5x3	110	•
	IF501	Piatta		11x3,5	80	•
	MRN215	Tonda		Ø7	110	•
	MHN215	Mezzo tonda		13x4	110	•
	MQN215	Quadra		6x6	110	•
	MTN215	Triangolare		9,5x9,5	110	•

Kit di n°5 lime.
Composto da n°1 lima piatta - tonda- mezzo tonda - quadra - triangolare
Codice: MKN215

• Materiale normalmente a magazzino
– Misure non a magazzino fornibili a richiesta

UTENSILRAL SRL, Via Viterbo 6, 25125 BRESCIA - ITALY - Tel. 030 35 40 225 - Fax. 030 35 40 313 - E-mail: vendite@utensilral.it

Lime diamantate Refloir, lunghezza 155 mm

Gambo ⧄ 3 mm

Utilizzabili a mano. Possono essere impiegate su materiali come acciaio temperato, nitrurato, stellite, ceramiche, ferrite, vetro, pietre dure e preziose, quarzi e fibre di carbonio. Ideali per lavorazioni di superfici di piccole e medie dimensioni. Grana D107 per media finitura.

	CODICE	FORMA		DIMENSIONI mm (Lung. punta)	
	LR1	Piatta	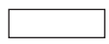	22	•
	LR2	Oliva		26	•
	LR3	Triangolare		28	•
	LR4	Quadra		25	•
	LR5	Tonda		30	•
	LR6	Mezzo tonda		18	•
	LR7	Riccio		15	•

Kit di n°6 lime

Composto da n°1 lima piatta - tonda- mezzo tonda - quadra - triangolare - riccia

Codice: SRD

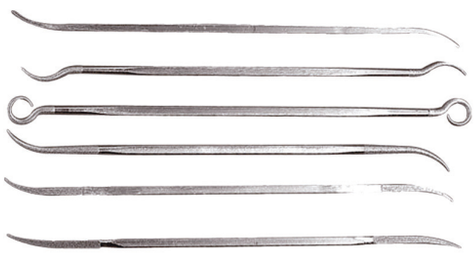

• Materiale normalmente a magazzino

– Misure non a magazzino fornibili a richiesta

UTENSILRAL SRL, Via Viterbo 6, 25125 BRESCIA - ITALY - Tel. 030 35 40 225 - Fax. 030 35 40 313 - E-mail: vendite@utensilral.it

LIME DIAMANTATE FORMA CONICA

Lime diamantate a macchina forma conica gambo Ø3

Lime diamantate che possono essere impiegate su macchine limatrici. Le ridotte dimensioni sono espressamente realizzate per lavorare con limatrici alternative. Utilizzabili su carburo di tungsteno, acciaio temperato e nitrurato, stellite, ceramiche, ferrite, vetro, pietre dure e preziose, quarzi, fibre di carbonio. Grana D107 per media finitura.

CODICE	FORMA	LARGHEZZA mm	SPESSORE mm	GAMBO mm	UTILE mm	TOTALE mm	
LD3W15	Conica	3	0,3-1	Ø3	15	56	•
LD3W15-2	Conica	3	0,3-1	Ø3	15	72	•
LD6W15	Conica	6	0,3-1	Ø3	15	56	•
LD6W15-2	Conica	6	0,3-1	Ø3	15	72	•

Lime diamantate a mano forma conica - gambo rettangolare

Lime diamantate che vengono utilizzate a mano. Le ridotte dimensioni sono espressamente realizzate per lavorare con le limatrici alternative. Utilizzabili su carburo di tungsteno, acciaio temperato e nitrurato, stellite, ceramiche, ferrite, vetro, pietre dure e preziose, quarzi, fibre di carbonio. Grana D107 per media finitura.

CODICE	FORMA	LARGHEZZA mm	SPESSORE mm	GAMBO mm	UTILE mm	TOTALE mm	
IW23	Conica	2	0,5-2	3x2	50	170	•
IW34	Conica	3	0,5-2	4x2	50	170	•
IW6W	Conica	6	0,5-2	6x2	50	170	•
IW8W	Conica	8	0,5-2	8x2	50	170	•

• Materiale normalmente a magazzino
– Misure non a magazzino fornibili a richiesta

UTENSILRAL SRL, Via Viterbo 6, 25125 BRESCIA - ITALY - Tel. 030 35 40 225 - Fax. 030 35 40 313 - E-mail: vendite@utensilral.it

Lima diamantata su un solo lato, piatta e sottile

CODICE	DIMENSIONE mm	GRANA	
B1093	10x1,1x30x160	D126	•

Lappatori a mano GRIT BIT

Utensili a mano al Carburo di tungsteno, per lucidare particolari in metallo e ravvivare il tagliente degli inserti in metallo duro.

CODICE	GRANA	
GB240	240	•
GB400	400	•

Ravvivamole diamantati

Utensile diamantato per ravvivare le mole abrasive.
Codice: RVNC

• Materiale normalmente a magazzino
– Misure non a magazzino fornibili a richiesta

UTENSILRAL SRL, Via Viterbo 6, 25125 BRESCIA - ITALY - Tel. 030 35 40 225 - Fax. 030 35 40 313 - E-mail: vendite@utensilral.it

RETTIFICATORI IN CBN

Utensili diamantati in CBN. Utensili con legante resinoide che vengono impiegati per lavorare utensili in metallo duro o acciaio super-rapido, ma anche in altri processi produttivi, sia nella smerigliatura a secco che quella a umido. La forma cilindrica è adatta a lavorazioni interne, come fori, raggiature e profili in uso manuale e stazionario.

CODICE	DIMENSIONI mm	GAMBO Ø	LUNGHEZZA TOTALE mm	GRANA	
MCB0,5	Ø0,5x2x6	3	55	B46	–
MCB0,6	Ø0,6x2x9	3	55	B46	–
MCB0,7	Ø0,7x2x9	3	55	B46	–
MCB0,8	Ø0,8x3x10	3	55	B107	•
MCB0,9	Ø0,9x3x12	3	55	B107	–
MCB1	Ø1x4x12	3	55	B107	•
MCB1,25	Ø1,25x4x14	3	55	B107	–
MCB1,5	Ø1,5x4x14	3	55	B107	•
MCB1,75	Ø1,75x4x14	3	55	B107	–
MCB2	Ø2x4x14	3	55	B107	•
MCB2,5	Ø2,5x4x20	3	55	B126	•
MCB3	Ø3x5x20	3	55	B126	•
MCB3,5	Ø3,5x5	3	55	B126	–
MCB4	Ø4x5	3	55	B126	•
MCB4L	Ø4x8x35	6	80	B126	–
MCB5	Ø5x5	3	55	B126	•
MCB5L	Ø5x8x35	6	80	B126	–
MCB6,3	Ø6,3x8	6	80	B126	•
MCB7	Ø7x10	6	80	B126	–
MCB8	Ø8x10	6	80	B126	•
MCB9	Ø9x10	6	80	B126	–
MCB10	Ø10x10	6	80	B126	•
MCB12	Ø12x10	6	80	B126	•
MCB14	Ø14x10	6	80	B126	–
MCB15	Ø15x10	6	80	B126	–
MCB16	Ø16x10	6	80	B126	–
MCB18	Ø18x10	8	80	B126	–
MCB20	Ø20x10	8	80	B126	–
MCB22	Ø22x10	8	80	B126	–
MCB25	Ø25x10	8	80		–

• Materiale normalmente a magazzino
– Misure non a magazzino fornibili a richiesta

UTENSILRAL SRL, Via Viterbo 6, 25125 BRESCIA - ITALY - Tel. 030 35 40 225 - Fax. 030 35 40 313 - E-mail: vendite@utensilral.it

MOLE E DISCHI DIAMANTATI E IN CBN

Il diamante e il CBN vengono utilizzati quando non è possibile lavorare con gli abrasivi convenzionali come il corindone o il carburo di silicio. Per alcune applicazioni rappresentano la soluzione più economica.
A causa dell'elevata usura chimica gli utensili diamantati non sono adatti alla lavorazione dell'acciaio. In questi casi vengono impiegati utensili in CBN. Questi due abrasivi sono complementari.
Entrambe le tipologie le possiamo trovare sia con legante galvanico (elettrodeposta) sia con legante resinoide.
La caratteristica che contraddistingue gli utensili con legante galvanico è il rivestimento monostrato con granuli di diamante o CBN. Per rivestimento si intende il fissaggio dei granuli abrasivi sul corpo base in metallo tramite uno strato di nichel depositato elettrochimicamente. Lo strato di nichel corrisponde all'incirca alla metà del diametro del granulo utilizzato. Lo strato abrasivo degli utensili diamantati e CBN con legante resinoide è invece costituito da granulo abrasivo. Il legante è fortemente compattato, ovvero non presenta porosità.

Mole diamantate elettrodeposte

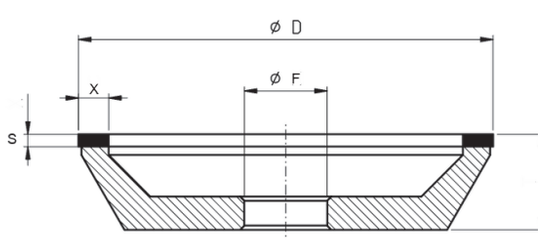

UTILIZZO DIAMANTE:

- Metallo duro
- Materiali sintetici duroplastici, in particolare rinforzati con fibre di vetro o carbonio (GFK e CFK)
- Ferrite (materiale magnetico)
- Vetro
- Grafite e carbone per elettrodi
- Ghisa grigia e sferoidale
- Superleghe di nichel o titanio
- Ceramica industriale
- Rivestimenti antiusura (leghe da riportare a spruzzo o tramite saldatura)

		DIMENSIONI mm						
CODICE	**FORMA**	**D**	**H**	**F**	**X**	**S**	**GRANA**	
DMT100415	Tazza	Ø100	35	20	10	5	Grossa-D151	•
DMT100615	Tazza	Ø100	35	20	10	5	Media-D126	•
DMT100715	Tazza	Ø100	35	20	10	5	Fine-D200	•

• Materiale normalmente a magazzino
– Misure non a magazzino fornibili a richiesta

UTENSILRAL SRL, Via Viterbo 6, 25125 BRESCIA - ITALY - Tel. 030 35 40 225 - Fax. 030 35 40 313 - E-mail: vendite@utensilral.it

Mole diamantate resinoidi

UTILIZZO LEGANTE RESINOIDE:

- Tempi di lavorazione brevi, perchè la ridotta durezza del legante permette un'asportazione elevata
- Scarso riscaldamento dei materiali, ovvero taglio freddo
- Adatte per lavorazioni di grafite e carbone per elettrodi

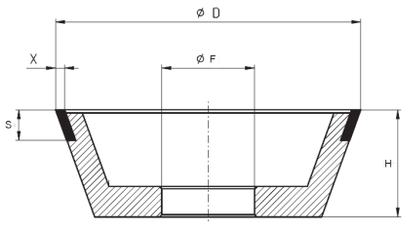

		DIMENSIONI mm						
CODICE	**FORMA**	**D**	**H**	**F**	**X**	**S**	**GRANA**	
TMD11V9100X103	11V9	Ø100	35	20	3	11	Media-D126	•

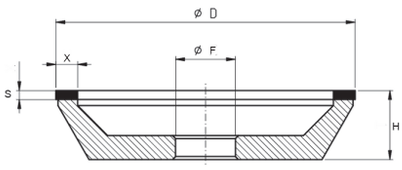

		DIMENSIONI mm						
CODICE	**FORMA**	**D**	**H**	**F**	**X**	**S**	**GRANA**	
TMD12A2D100X5	12A2D	Ø100	25	20	5	3	Media-D91	•

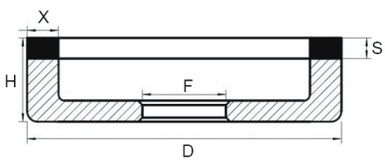

		DIMENSIONI mm						
CODICE	**FORMA**	**D**	**H**	**F**	**X**	**S**	**GRANA**	
TMD100X5X3	Cilindrica	Ø100	25	20	5	3	Media-D107	•
TMD100X5X3-151	Cilindrica	Ø100	25	20	5	3	Grossa-D151	•

- Materiale normalmente a magazzino
– Misure non a magazzino fornibili a richiesta

UTENSILRAL SRL, Via Viterbo 6, 25125 BRESCIA - ITALY - Tel. 030 35 40 225 - Fax. 030 35 40 313 - E-mail: vendite@utensilral.it

Mole CBN resinoidi

UTILIZZO CBN:

- Acciai da cementazione
- Acciai per cuscinetti a rotolamento e a sfere
- Acciai per utensili
- Altri acciai temprati con durezza a partire da 54 HRC circa
- Gli utensili diamantati e CBN con legante ceramico vengono impiegati esclusivamente nella smerigliatura a umido

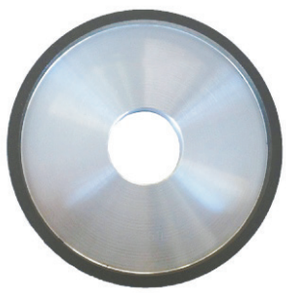

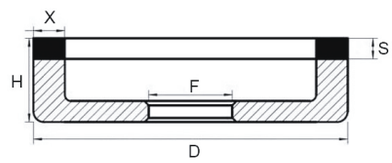

		DIMENSIONI mm						
CODICE	**FORMA**	**D**	**H**	**F**	**X**	**S**	**GRANA**	
LMB100X5X3	B151	Ø100	20	20	5	3	Media-B151	•
LMD12V2100X103	12V2	Ø100	10	20	3	3	Media-D126	•

Altre misure a richiesta

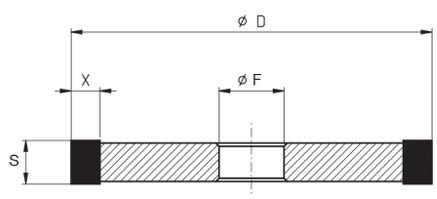

		DIMENSIONI mm						
CODICE	**FORMA**	**D**	**H**	**F**	**X**	**S**	**GRANA**	
LMB1A1150X12X3	1A1	Ø150	12	20	3	3	Media-B126	•

Altre misure a richiesta

- • Materiale normalmente a magazzino
- – Misure non a magazzino fornibili a richiesta

UTENSILRAL SRL, Via Viterbo 6, 25125 BRESCIA - ITALY - Tel. 030 35 40 225 - Fax. 030 35 40 313 - E-mail: vendite@utensilral.it

Come ordinare una mola?

- Selezionare il tipo di forma della mola
- Tipo di materiale da lavorare e durezza dello stesso
- Tipo di lavorazione da eseguire (molatura, rettifica o altro)
- Condizioni di lavoro (a secco, con acqua o altro)

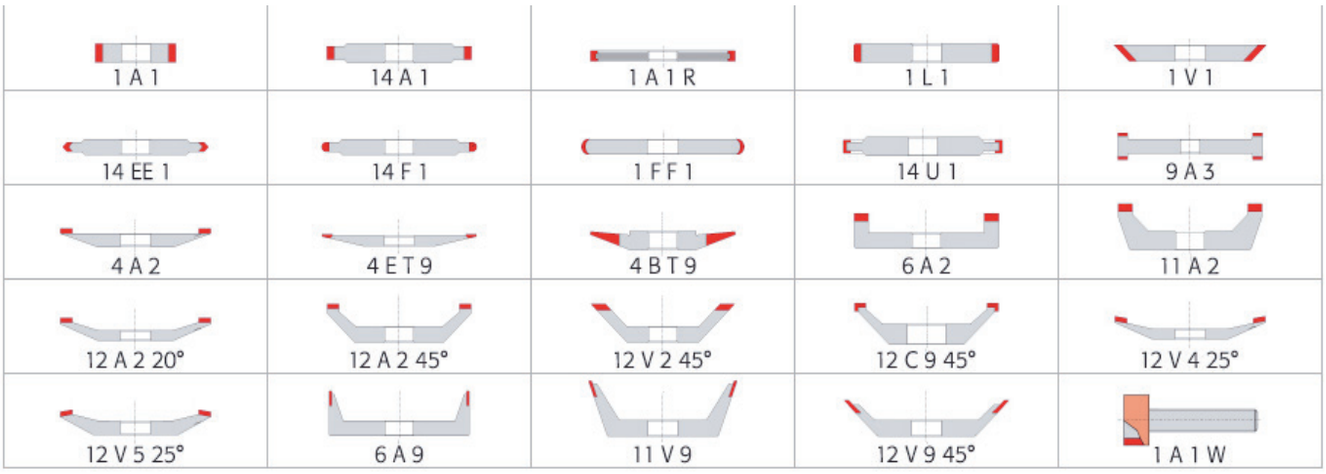

UTENSILRAL SRL, Via Viterbo 6, 25125 BRESCIA - ITALY - Tel. 030 35 40 225 - Fax. 030 35 40 313 - E-mail: vendite@utensilral.it

DISCHI DIAMANTATI

I dischi diamantati sono indicati per il taglio di metalli, ceramiche, leghe e per tutti i materiali del settore dentale.

Le caratteristiche che contraddistinguono i dischi diamantati sono:
- Durata molto elevata
- Lavorazione ottimale di punti profondi grazie al diametro utensile costante
- Rimozione facile e veloce di mineralizzazioni
- Produzione di polvere ridottissima grazie al legante resistente all'usura e ai trucioli

Dischetti elettrodeposti

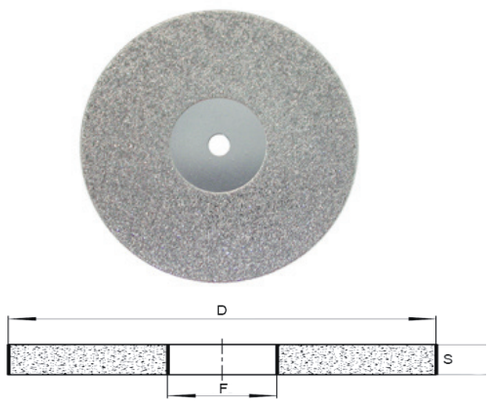

CODICE	DIAMETRO (D)	SPESSORE (S)	FORO (F)	
DD22X0,5	Ø22	0,5	1,7	•
DDB22	Ø22	0,45	1,7	•

Gambi per dischetti

CODICE	DIAMETRO (D)	FORO (F)	
PDD22	Ø3	M 2,4	•
BO3-1,6	Ø3	M 1,6	•

Dischi resinoidi

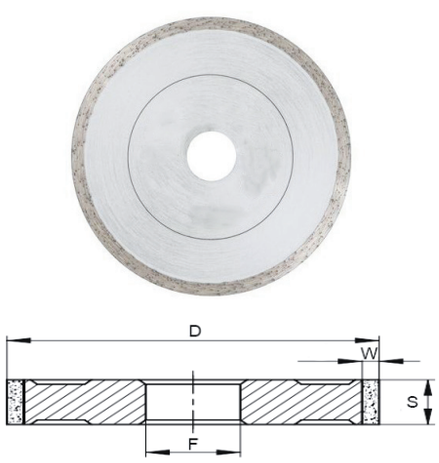

CODICE	DIAMETRO (D)	SPESSORE (S)	FORO (F)	W	
DD100X0,6	Ø100	0,6	20	-	•
DMD100X6X1,5	Ø100	1,5	20	-	•
DD100X1	Ø100	1	20	3	–
DD150X1	Ø150	1	20	6	–

Altre misure su richiesta

- • Materiale normalmente a magazzino
- – Misure non a magazzino fornibili a richiesta

UTENSILRAL SRL, Via Viterbo 6, 25125 BRESCIA - ITALY - Tel. 030 35 40 225 - Fax. 030 35 40 313 - E-mail: vendite@utensilral.it

RAVVIVAMOLE
(con diamante)

Ravvivamole a diamante singolo

GAMBO CILINDRICO

CODICE	DIMENSIONI	KRT	
DBL1Ø8	Ø8	1	•
DBL1Ø10	Ø10	1	•

GAMBO CONICO

CODICE	DIMENSIONI	KRT	
DBL1	CM1	1	•
DBL1,5	CM1	1,5	•

Diamante multiplo multistrato

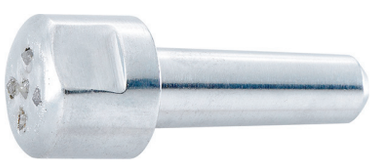

CODICE	DIMENSIONI	KRT	
DAM20	CM1	2,5	•

Diamante per sprinter

CODICE	DIMENSIONI	KRT	
KT0,3	-	0,3	•

Fornibili su richiesta altre forme e carature

- • Materiale normalmente a magazzino
- – Misure non a magazzino fornibili a richiesta

UTENSILRAL SRL, Via Viterbo 6, 25125 BRESCIA - ITALY - Tel. 030 35 40 225 - Fax. 030 35 40 313 - E-mail: vendite@utensilral.it

MOLE BIANCHE A TAZZA CILINDRICA
Per acciai altamente legati e super-rapidi

Le mole a tazza sono costruite con miscele di Corindone bianco fuso o Corindone sinterizzato e vengono utilizzate per la rettifica a secco. Le specifiche appositamente elaborate per questo utensile impediscono la decolorazione del pezzo in lavorazione. Questo utensile consente di rettificare tutti gli utensili da taglio per l'industria metalmeccanica e del legno e numerose lame di cesoie. Mola che viene utilizzata su acciai non legati e a bassa lega, acciai altamente legati e super-rapidi.

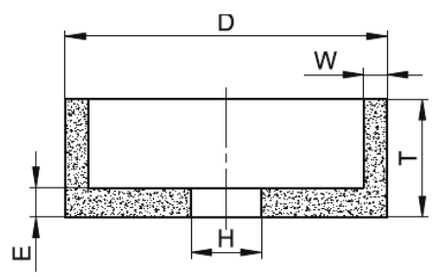

CODICE	DIMENSIONI mm (DxTxH - WxE)	TIPOLOGIA	
TMB80x4060K	Ø80x40x20 W6/E10	89A 60 K5A V53	–
TMB100x5046K	Ø100x50x20 W10/E10	89A 462 K5A V53	•
TMB100x5060K	Ø100x50x20 W10/E10	89A 60 K5A V53	•
TMB100x50R80J	Ø100x50x20 W10/E10	89A 80J 5A3 V53 U5	•
TMB100x5080K	Ø100x50x20 W10/E10	89A 80 K5A V53	•
TMB100x5080L	Ø100x50x20 W10/E10	89A 80 L5 V55	–
TMB125x5060K	Ø125x50x32 W13/E13	89A 60 K5 V53	–
TMB125x5060K	Ø150x50x32 W12/E15	89A 60 K5 V53	–
TMB150x7646J	Ø150x76x28 W17,5/E16	89A 46 J8 V217	–
TMB150x8060J	Ø150x80x32 W10/E16	89A 60 J5A V217	–
TMB175x7536J	Ø175x75x78 W15/E18	89A 36 J10A V237 P22	–
TMB175x8046G	Ø175x80x32 W13/E20	89A 46 G10A V217	–
TMB200x8036H	Ø200x80x78 W20/E20	89A 36 H7 V217	–

• Materiale normalmente a magazzino
– Misure non a magazzino fornibili a richiesta

UTENSILRAL SRL, Via Viterbo 6, 25125 BRESCIA - ITALY - Tel. 030 35 40 225 - Fax. 030 35 40 313 - E-mail: vendite@utensilral.it

MOLE PER SMERIGLIATRICI DA BANCO
Per acciai altamente legati e super-rapidi

Mole bianche a disco

Mola particolarmente indicata per la rettifica e l'affilatura di utensili in acciaio e acciaio super-rapido sensibile alle variazioni di temperatura. L'impiego di corindoni consente un'ottima lavorazione a freddo evitando che il pezzo in lavorazione venga sottoposto a un carico termico aggiuntivo. Mola che viene utilizzata su acciaio non legato e a bassa lega temprato, acciaio altamente legato temprato, acciaio super-rapido e per la rettifica a secco. Disponibile un'ampia gamma di dimensioni che coprono le applicazioni più comuni.

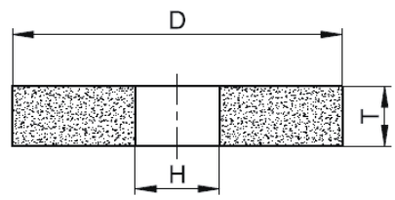

CODICE	DIMENSIONI mm (DxTxH)	TIPOLOGIA	VELOCITÀ m/s	
TMB150x2060L	Ø150x20x20	89A 60 L5A V217	40	–
TMB150x2060K	Ø150x20x32	89A 60 K5A V217	40	–
TMB200x2060L	Ø200x20x20	89A 60 L5A V217	40	•
TMB200x2060K	Ø200x20x32	89A 60 K5A V217	40	–
TMB200x2046K	Ø200x20x32	89A 46 K5A V217	40	–
TMB200x2560L	Ø200x25x20	89A 60 L5A V217	40	•
TMB200x2560K	Ø200x25x32	89A 60 K5A V217	40	–
TMB200x2580L	Ø200x25x32	89A 80 L5A V217	40	–
TMB200x25x3246	Ø200x25x32	89A 46 K5A V217	40	•
TMB250x1060K	Ø250x10x32	89A 60 K5A V217	40	–
TMB300x32602	Ø300x32x127	89A 602 K5A V217	40	–

Possono essere forniti a richiesta anelli in plastica per la riduzione del foro interno.

- • Materiale normalmente a magazzino
- – Misure non a magazzino fornibili a richiesta

UTENSILRAL SRL, Via Viterbo 6, 25125 BRESCIA - ITALY - Tel. 030 35 40 225 - Fax. 030 35 40 313 - E-mail: vendite@utensilral.it

Mole rosse a disco

Mola particolarmente indicata per la rettifica e l'affilatura di utensili in acciaio e acciaio super-rapido . Mola adatta per un'ampia gamma di applicazioni, dalla sgrossatura alla micro finitura. Viene utilizzata su acciaio non legato e a bassa lega temprato, acciaio altamente legato temprato, utensili da taglio, ghise dure e acciaiose. Disponibile un'ampia gamma di dimensioni che coprono le applicazioni più comuni.

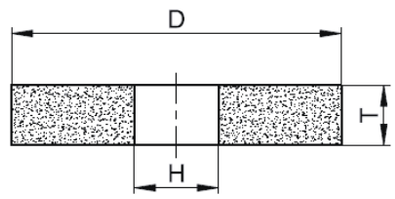

CODICE	DIMENSIONI mm (DxTxH)	TIPOLOGIA	VELOCITÀ m/s	
TMR150x1080L	Ø150x10x20	89A 80 L5A V55	40	•
TMR150x2060M	Ø150x20x16	89A 60 M5A V55	40	•
TMR200x2060M	Ø200x20x20	89A 60 M5A V55	40	•
TMR200x2560M	Ø200x25x20	89A 60 M5A V55	40	•
TMR250x2560M	Ø250x25x25	89A 60 M5A V55	40	•

Possono essere forniti a richiesta anelli in plastica per la riduzione del foro interno.

- Materiale normalmente a magazzino
– Misure non a magazzino fornibili a richiesta

UTENSILRAL SRL, Via Viterbo 6, 25125 BRESCIA - ITALY - Tel. 030 35 40 225 - Fax. 030 35 40 313 - E-mail: vendite@utensilral.it

Per metallo duro e ghisa

Mola in carburo di silicio che viene utilizzata per l'affilatura di punte, frese ed inserti in metallo duro. La speciale forma del grano consente di ottenere buoni risultati anche sui pezzi estremamente duri. Questa mola può essere utilizzata anche per la ghisa.

Mole verdi a disco

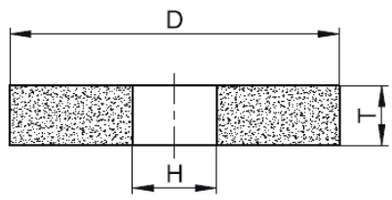

CODICE	DIMENSIONI mm (DxTxH)	TIPOLOGIA	VELOCITÀ m/s	
TMV125x2080J	Ø125x20x32	C80 J5 V15	40	–
TMV150x2080J	Ø150x20x20	C80 J5 V15	40	•
TMV150x3280	Ø150x20x32	C80 J5 V15	40	–
TMV150x2546K	Ø150x25x32	C46 K5 V15	40	–
TMV150x2580J	Ø150x25x32	C80 J5 V15	40	–
TMV150x25602	Ø150x32x32	C602 J5 V15	40	–
TMV175x2080J	Ø175x20x32	C80 J5 V15	40	–
TMV175x2580J	Ø175x25x32	C80 J5 V15	40	–
TMV200x2080J	Ø200x20x20	C80 J5 V15	40	•
TMV200x203280	Ø200x20x32	C80 J5 V15	40	–
TMV200x2580J	Ø200x25x20	C80 J5 V15	40	•
TMV200x25x3280	Ø200x25x32	C80 J5 V15	40	•
TMV200x32602	Ø200x32x40	C602 J5 V15	40	–
TMV250x25x3280	Ø250x25x32	C80 J5 V15	40	–
TMV250x257680	Ø250x25x76	C80 J5 V15	40	–
TMV300x407680	Ø300x40x76	C80 J5 V15	40	–

Altre misure a richiesta.

Possono essere forniti a richiesta anelli in plastica per la riduzione del foro interno.

• Materiale normalmente a magazzino
– Misure non a magazzino fornibili a richiesta

UTENSILRAL SRL, Via Viterbo 6, 25125 BRESCIA - ITALY - Tel. 030 35 40 225 - Fax. 030 35 40 313 - E-mail: vendite@utensilral.it

MOLE A TAZZA CILINDRICA PER LAPIDELLO

Mole abrasive ad alta prestazione per macchine da rettifica. Utilizzate nella lavorazione di acciai al fine di ottenere superfici perfettamente planari e un'ottima finitura superficiale. Le superfici così trattate si presentano lisce e lucide. Al termine della lavorazione incrociata la superficie si presenterà perfettamente piana e parallela.

CODICE	DIMENSIONI mm	TIPOLOGIA	
MB178x7636H	Ø178 h76 F78	8C10 B36H	•
MB203x5146K	Ø203 h51 F28	09A 46K 05V20	•
MB203x8036H	Ø203 h80 F78	7C6 B36H	•

Settori curvi

Settori abrasivi curvi per lapidello. Utilizzati per velocizzare le operazioni di rettifica.

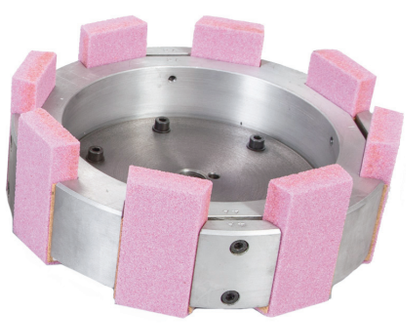

CODICE	DIMENSIONI mm	SPECIFICHE	
SCB50x16x100	45/50x16x100	8V4 B30H (Bianco)	•
SCR50x16x100	45/50x16x100	8V5 DB30H (Rosa)	•

• Materiale normalmente a magazzino
– Misure non a magazzino fornibili a richiesta

UTENSILRAL SRL, Via Viterbo 6, 25125 BRESCIA - ITALY - Tel. 030 35 40 225 - Fax. 030 35 40 313 - E-mail: vendite@utensilral.it

DISCHI DA TAGLIO E DA SBAVO

Dischi da taglio ad impasto bachelitico (per troncatrici)

Disco da taglio a legante resinoide adatto per troncatura di particolari in acciaio e acciaio super-rapido. Disco troncatore ad alto rendimento non rinforzato per macchine stazionarie e per affilatrici di seghe automatiche. Disco adatto unicamente alla troncatura ad umido su macchine stazionarie, in quanto prodotte senza rinforzo. Il pezzo da lavorare dev'essere ben fissato durante la lavorazione ed il disco non deve essere esposto a carico laterale.

	Ø mm	SPESSORE mm	FORO mm	
TM100x1	100	1	20	–
TM100x1,5	100	1,5	20	–
TM100x2	100	2	20	–
TM125x1	125	1	16	•
TM125x1x20	125	1	20	–
TM150x1	150	1	20	•
TM150x1x30	150	1	30	–
TM150x1x32	150	1	32	–
TM150x1,5	150	1,5	20	•
TM150x1,5x32	150	1,5	32	–
TM150x2	150	2	20	•
TM150x2x30	150	2	30	–
TM150x2,5	150	2,5	20	•
TM150x2,5x30	150	2,5	30	–
DS180x1	180	1	32	•
TM200x1,5	200	1,5	20	–
TM200x1,5x32	200	1,5	32	–
TM200x1,6	200	1,6	25,4	–
TM200x1,6x32	200	1,6	32	–
TM200x2	200	2	32	–
TM200x2,5	200	2,5	32	–
TM200x3	200	3	32	–
TM230x1,5	230	1,5	22,2	–
TM250x1,5	250	1,5	25,4	–
TM250x1,6	250	1,6	32	–
TM300x2	300	2	31,75	–
TM300x2x32	300	2	32	–

• Materiale normalmente a magazzino
– Misure non a magazzino fornibili a richiesta

UTENSILRAL SRL, Via Viterbo 6, 25125 BRESCIA - ITALY - Tel. 030 35 40 225 - Fax. 030 35 40 313 - E-mail: vendite@utensilral.it

Dischi da taglio ad impasto bachelitico (per smerigliatrici)

Disco da taglio a legante resinoide adatto per tagliare particolari in acciaio, acciaio super rapido e inox. Disco ad alto rendimento per la lavorazione rapida con piccole smerigliatrici angolari e per quelle di grosse dimensioni. È composto da materiali di alta qualità per garantire una maggiore aggresività sul pezzo riducendo notevolmente il lavoro dell'operatore. L'azione di taglio risulta uniforme e senza contraccolpi o inceppamenti, con una riduzione notevole delle vibrazioni e delle polveri.

	Ø mm	SPESSORE mm	FORO mm	
TM115x1	115	1	22	•
DN115x1	115	1	22	•
DN115x1,6	115	1,6	22	•
TM115x2	115	2	22	–
TM115x2,5	115	2,5	22	–
TM125x2	125	2	22	–
TM125x2,5	125	2,5	22	–
TM178x2	178	2	22	–
TM230x1,5	230	1,5	22	–
TM230x1,9	230	1,9	22	•
TM230x2	230	2	22	–
TM230x2,5	230	2,5	22	–
TM230x3	230	3	22	–
DCD230x3,2	230	3,2	22	•

• Materiale normalmente a magazzino
– Misure non a magazzino fornibili a richiesta

UTENSILRAL SRL, Via Viterbo 6, 25125 BRESCIA - ITALY - Tel. 030 35 40 225 - Fax. 030 35 40 313 - E-mail: vendite@utensilral.it

Dischi ad impasto bachelitico per sbavatura

Disco da sbavo a legante resinoide adatto per sbavare particolari in acciaio, acciaio super-rapido e inox. Disco ad alto rendimento per lavorazione rapida con piccole smerigliatrici angolari e per quelle di grosse dimensioni. È composto da materiali di alta qualità per garantire una maggiore aggressività sul pezzo riducendo notevolmente il lavoro dell'operatore. L'impiego di una tecnologia di adesione recente, impedisce repentini distacchi dei grani e di conseguenza aumenta sensibilmente la durata dell'utensile.

	Ø mm	SPESSORE mm	FORO mm	
DCD100x3,2	100	3,2	16	•
DN115x3,2	115	3,2	22	•
DCD115x3,2	115	3,2	22	•
DCD115x4	115	4	22	–
DN115x6,5	115	6,5	22	•
DCD115x7	115	7	22	•
DCD125x3,2	125	3,2	22	•
DCD125x4	125	4	22	–
DCD125x6,5	125	6,5	22	•
DCD150x3,2	150	3,2	22	•
DCD150x4	150	4	22	–
DCD150x7	150	7	22	–
DCD180x3,2	180	3,2	22	•
DCD180x4	180	4	22	–
DCD180x6,5	180	6,5	22	•
DCD230x6,5	230	6,5	22	•
DCD300x3,8	300	3,8	30	•

• Materiale normalmente a magazzino
– Misure non a magazzino fornibili a richiesta

UTENSILRAL SRL, Via Viterbo 6, 25125 BRESCIA - ITALY - Tel. 030 35 40 225 - Fax. 030 35 40 313 - E-mail: vendite@utensilral.it

Dischi da taglio e da sbavo per smerigliatrici assiali

Disco da taglio e sbavo per particolari in acciaio, acciaio super-rapido e inox. Dischi ad alto rendimento per smerigliatrici assiali dove è importante ottenere risultati accurati in punti difficilmente raggiungibili. Sono perfetti per taglio di lamiere, profili, tubi e barre anche in zone di difficile accesso.

CODICE	Ø mm	SPESSORE mm	FORO mm	
PM50x1,1	50	1,1	6	•
PM50x1,4	50	1,4	6	•
PM50x2,1	50	2,1	6	•
PM50x3	50	3	6	•
TM60x2	60	2	6	•
TM60x3	60	3	6	•
TM60x6	60	6	6	–
TM75x6	75	6	6	•
TM80x2	80	2	6	•
TM80x8	80	8	6	•
TM80x10	80	10	6	•
TM100x10	100	10	6	–

Altre misure disponibili a richiesta

- • Materiale normalmente a magazzino
- – Misure non a magazzino fornibili a richiesta

UTENSILRAL SRL, Via Viterbo 6, 25125 BRESCIA - ITALY - Tel. 030 35 40 225 - Fax. 030 35 40 313 - E-mail: vendite@utensilral.it

RAVVIVAMOLE ABRASIVI

1854

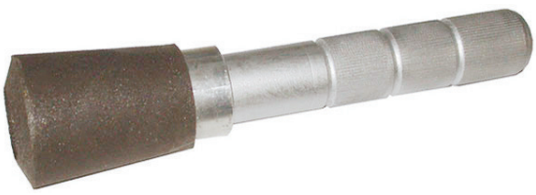

- Apparecchi per rettificare, sagomare, ravvivare mole
- Abrasivo extra duro al carburo di silicio. Grana grossa
- Completo di abrasivo

Abrasivi di ricambio 1854A

Ravvivamole abrasivi (Carborundum)

CODICE	DIMENSIONI mm	GRANA	
CØ13F	Ø13x150	Fine	•
CØ16F	Ø16x150	Fine	•
CØ20	Ø20x200	Grossa	•
CØ25	Ø25x200	Grossa	•
CØ30	Ø30x200	Grossa	•

• Materiale normalmente a magazzino
– Misure non a magazzino fornibili a richiesta

UTENSILRAL SRL, Via Viterbo 6, 25125 BRESCIA - ITALY - Tel. 030 35 40 225 - Fax. 030 35 40 313 - E-mail: vendite@utensilral.it

SPAZZOLE A DISCO IN ACCIAIO CON GAMBO

Spazzole a disco di costruzione robusta, con gambo e filo in acciaio. Utilizzate per la pulizia di ruggine, vernice o altro e per la sbavatura leggera su piccole aree con macchine portatili.

CODICE	Ø mm	GAMBO Ø	FILOØ	MAX RPM	
780	20x5	6x25	0,30	6000	•
781	30x5	6x25	0,30	6000	•
782	40x10	6x25	0,25	6000	•
783	50x10	6x25	0,25	4500	•
784	60x12	6x25	0,30	4500	•
785	70x13	6x25	0,30	4500	•
785-8	80x8	6x25	0,30	4500	•
785-10	100x15	6x25	0,30	4500	•

Fornibili anche con filo in inox e filo in ottone su richiesta

PENNELLI FRONTALI

Pennelli frontali con gambo e filo in acciaio. Utilizzati per la pulitura e la sbavatura su piccole zone difficili da raggiungere e per lavorazioni frontali su macchine portatili.

CODICE	Ø mm	GAMBO Ø	FILOØ	MAX RPM	
790	10	6x25	0,30	20000	•
791	15	6x25	0,30	20000	•
792	20	6x25	0,30	20000	•
793	25	6x25	0,30	20000	•
794	30	6x25	0,30	20000	•

Fornibili anche con filo in inox e in ottone su richiesta.

- • Materiale normalmente a magazzino
- – Misure non a magazzino fornibili a richiesta

UTENSILRAL SRL, Via Viterbo 6, 25125 BRESCIA - ITALY - Tel. 030 35 40 225 - Fax. 030 35 40 313 - E-mail: vendite@utensilral.it

FRESE ROTATIVE IN METALLO DURO

Le frese rotative in Metallo Duro Integrale vengono utilizzate per operazioni di limatura, asportazione truciolo e finitura. Il taglio 6 permette di fresare , sgrossare, rifinire acciaio e acciaio inox in ogni condizione di lavoro. Frese disponibili in ogni forma, con gambo Ø3 e con gambo Ø6. Le frese cilindriche hanno il taglio in testa.

Frese con gambo Ø3

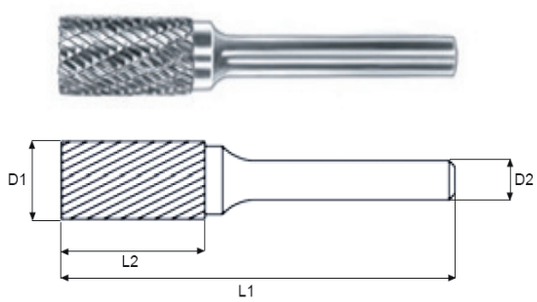

CODICE	D1	L2	L1	TAGLIO	
ZYAS2P3	2	10	38	6	•
ZYAS2,5P3	2,5	11	38	6	•
ZYAS3P3	3	14	38	6	•
ZYAS4P3	4	10	46	6	•
ZYAS5P3	5	13	46	6	•
ZYAS6P3	6	13	48	6	•

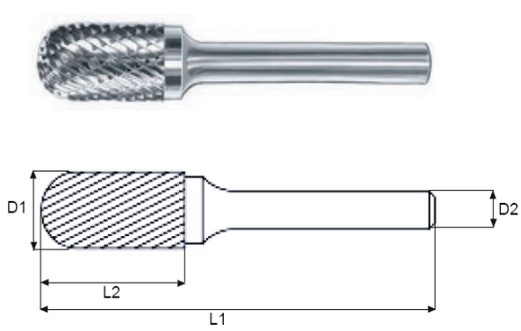

CODICE	D1	L2	L1	TAGLIO	
WRC2P3	2	10	38	6	•
WRC2,5P3	2,5	11	38	6	•
WRC3P3	3	14	38	6	•
WRC4P3	4	10	46	6	•
WRC5P3	5	13	46	6	•
WRC6P3	6	13	50	6	•

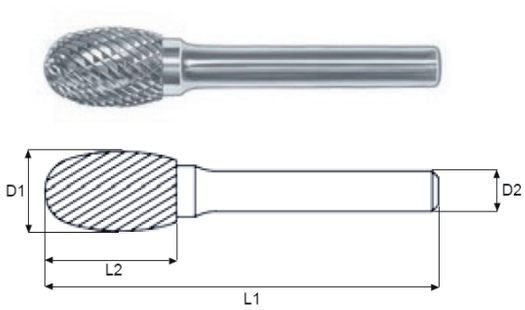

CODICE	D1	L2	L1	TAGLIO	
TRE3P3	3	5,5	38	6	•
TRE4P3	4	6	41	6	•
TRE6P3	6	9,5	45	6	•

• Materiale normalmente a magazzino
– Misure non a magazzino fornibili a richiesta

UTENSILRAL SRL, Via Viterbo 6, 25125 BRESCIA - ITALY - Tel. 030 35 40 225 - Fax. 030 35 40 313 - E-mail: vendite@utensilral.it

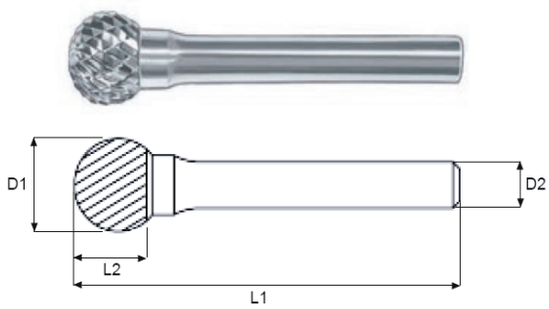

CODICE	D1	L2	L1	TAGLIO	
KUD2P3	2	2	38	6	•
KUD2,5P3	2,5	2,3	38	6	•
KUD3P3	3	2,5	38	6	•
KUD4P3	4	3,4	45	6	•
KUD4P3T5	4	3,4	45	5	•
KUD5P3	5	5	45	6	•
KUD6P3	6	5	45	6	•
KUD6P3T5	6	5	45	5	•

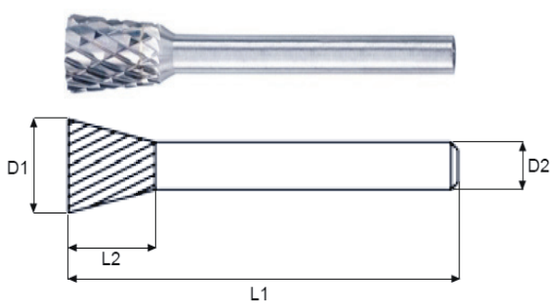

CODICE	D1	L2	L1	TAGLIO	ANGOLO (α)	
WKN3P3	3	4	38	6	10°	•
WKN4P3	4	4	38	6	10°	•
WKN6P3	6	6	50	6	10°	•

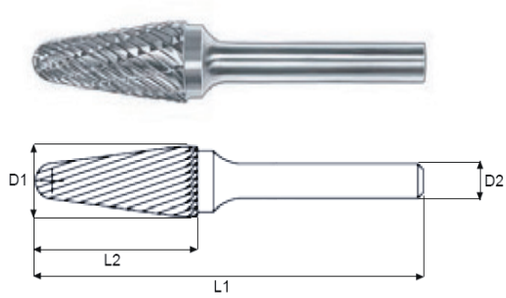

CODICE	D1	L2	L1	TAGLIO	ANGOLO (α)	
KEL3P3	3	12,7	38	6	8°	•
KEL4P3	4	14	48	6	10°	•
KEL6P3	6	13	50	6	14°	•

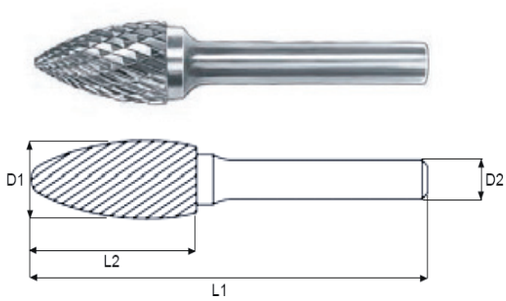

CODICE	D1	L2	L1	TAGLIO	
RBF3P3	3	13	38	6	•
RBF4P3	4	13	44	6	•
RBF6P3	6	13	50	6	•

- Materiale normalmente a magazzino
– Misure non a magazzino fornibili a richiesta

UTENSILRAL SRL, Via Viterbo 6, 25125 BRESCIA - ITALY - Tel. 030 35 40 225 - Fax. 030 35 40 313 - E-mail: vendite@utensilral.it

Frese con gambo Ø3

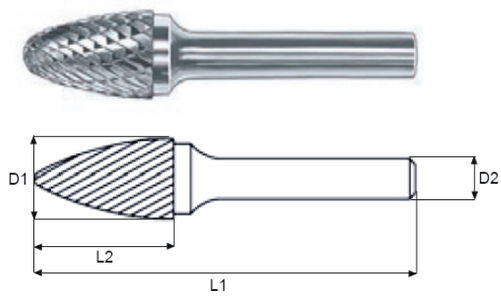

CODICE	D1	L2	L1	TAGLIO	
SPG3P3	3	13	38	6	•
SPG4P3	4	10	45	6	•
SPG6P3	6	13	50	6	•

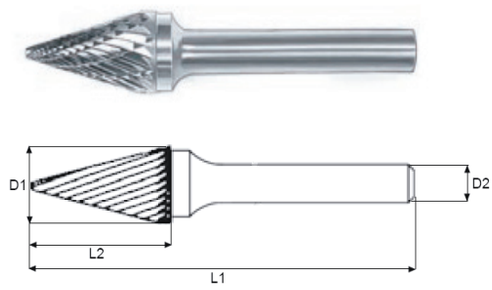

CODICE	D1	L2	L1	TAGLIO	ANGOLO (α)	
SKM3P3	3	11	38	6	14°	•
SKM3P3T5	3	11	38	5	14°	•
SKM4P3	4	11	45	6	20°	•
SKM6P3	6	13	50	6	22°	•

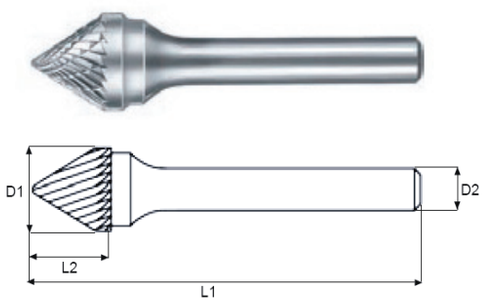

CODICE	D1	L2	L1	TAGLIO	ANGOLO (α)	
KSJ3P3	3	3	40	6	60°	•
KSJ4P3	4	4	40	6	60°	•
KSJ6P3	6	6	50	6	60°	•

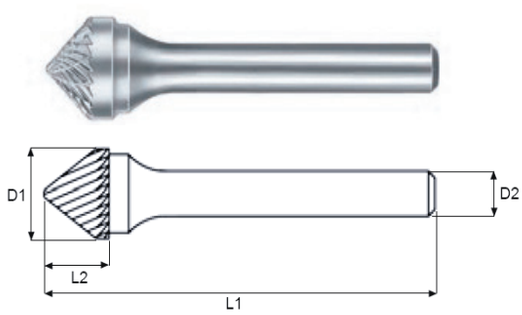

CODICE	D1	L2	L1	TAGLIO	ANGOLO (α)	
KSK3P3	3	2	40	6	90°	•
KSK4P3	4	4	38	6	90°	•
KSK6P3	6	5	40	6	90°	•

Altri tagli fornibili a richiesta

• Materiale normalmente a magazzino
– Misure non a magazzino fornibili a richiesta

UTENSILRAL SRL, Via Viterbo 6, 25125 BRESCIA - ITALY - Tel. 030 35 40 225 - Fax. 030 35 40 313 - E-mail: vendite@utensilral.it

Frese con gambo Ø6

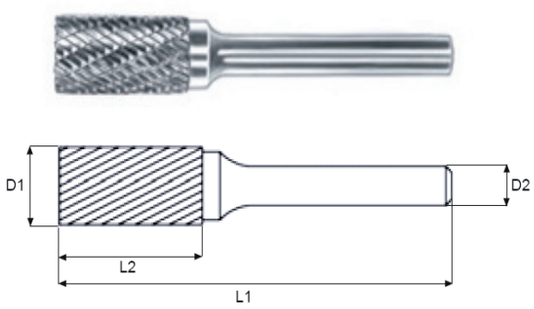

CODICE	D1	L2	L1	TAGLIO	
ZYAS6P6	6	16	60	6	•
ZYAS8P6	8	20	64	6	•
ZYAS10P6	10	20	64	6	•
ZYAS12P6	12	25	69	6	•
ZYAS16P6	16	25	69	6	•

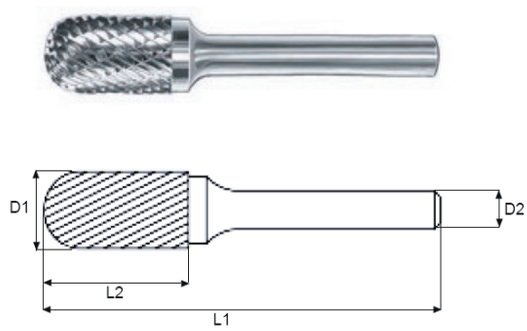

CODICE	D1	L2	L1	TAGLIO	
WRC6P6	6	16	60	6	•
WRC8P6	8	20	64	6	•
WRC10P6	10	20	64	6	•
WRC12P6	12	25	69	6	•
WRC16P6	16	25	69	6	•

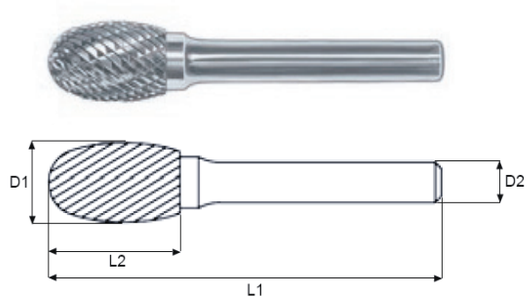

CODICE	D1	L2	L1	TAGLIO	
TRE6P6	6	9	50	6	•
TRE8P6	8	13	58	6	•
TRE10P6	10	16	60	6	•
TRE12P6	12	22	66	6	•
TRE16P6	16	25	70	6	•

• Materiale normalmente a magazzino
– Misure non a magazzino fornibili a richiesta

UTENSILRAL SRL, Via Viterbo 6, 25125 BRESCIA - ITALY - Tel. 030 35 40 225 - Fax. 030 35 40 313 - E-mail: vendite@utensilral.it

Frese con gambo Ø6

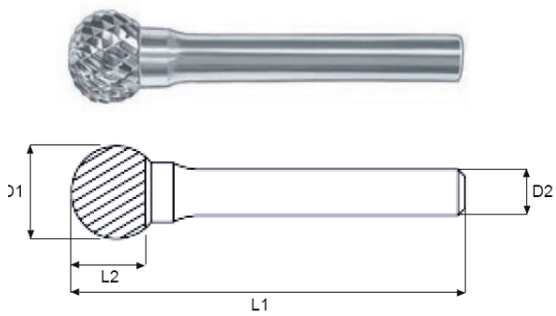

CODICE	D1	L2	L1	TAGLIO	
KUD6P6	6	5	50	6	•
KUD8P6	8	6,4	50	6	•
KUD10P6	10	9	53	6	•
KUD12P6	12	10,8	55	6	•
KUD16P6	16	14	58	6	•
KUD20P6	20	16	60	6	•

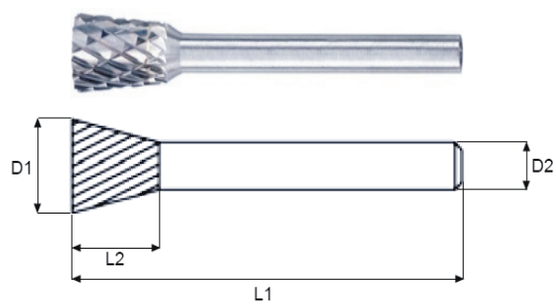

CODICE	D1	L2	L1	TAGLIO	ANGOLO (α)	
WKN8P6	8	8	53	6	15°	•
WKN10P6	10	10	55	6	15°	•
WKN12P6	12	12	57	6	15°	•
WKN16P6	16	16	61	6	15°	•

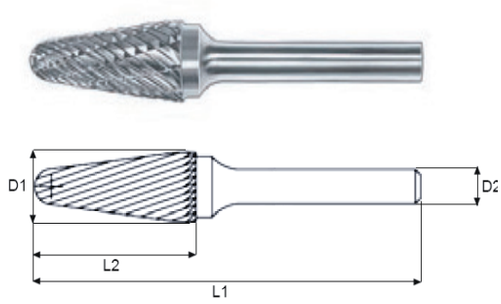

CODICE	D1	L2	L1	TAGLIO	ANGOLO (α)	
KEL6P6	6	16	60	6	14°	•
KEL8P6	8	22	66	6	14°	•
KEL10P6	10	25	69	6	14°	•
KEL12P6	12	28	72	6	14°	•
KEL16P6	16	30	74	6	14°	•

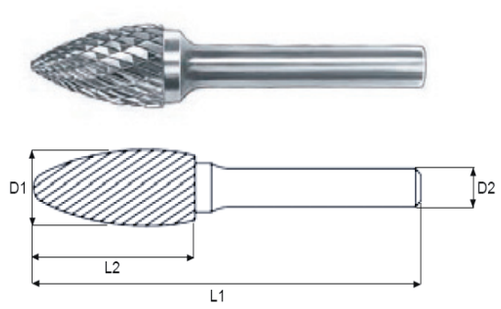

CODICE	D1	L2	L1	TAGLIO	
RBF6P6	6	18	50	6	•
RBF8P6	8	20	64	6	•
RBF10P6	10	20	64	6	•
RBF12P6	12	25	69	6	•
RBF16P6	16	25	69	6	•

• Materiale normalmente a magazzino
– Misure non a magazzino fornibili a richiesta

UTENSILRAL SRL, Via Viterbo 6, 25125 BRESCIA - ITALY - Tel. 030 35 40 225 - Fax. 030 35 40 313 - E-mail: vendite@utensilral.it

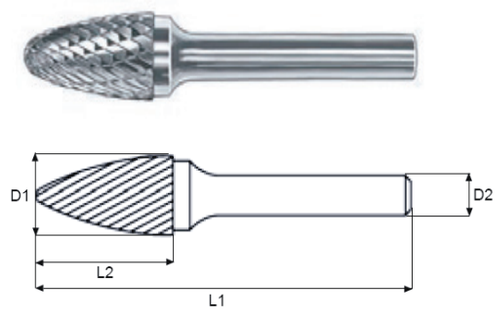

CODICE	D1	L2	L1	TAGLIO	
SPG6P6	6	16	60	6	•
SPG8P6	8	20	64	6	•
SPG10P6	10	20	64	6	•
SPG12P6	12	25	69	6	•
SPG16P6	16	25	69	6	•

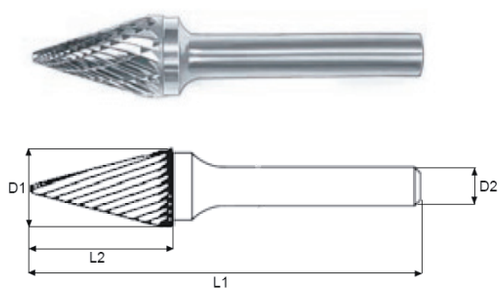

CODICE	D1	L2	L1	TAGLIO	ANGOLO (α)	
SKM6P6	6	19	63	6	14	•
SKM8P6	8	16	60	6	24	•
SKM10P6	10	20	64	6	28	•
SKM12P6	12	25	69	6	28	•
SKM16P6	16	22	67	6	38	•

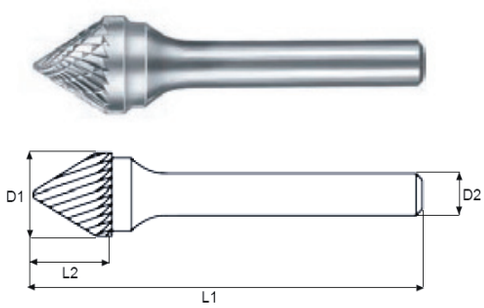

CODICE	D1	L2	L1	TAGLIO	ANGOLO (α)	
KSJ6P6	6	4	50	6	60	•
KSJ8P6	8	8	56	6	60	•
KSJ10P6	10	10	57	6	60	•
KSJ12P6	12	12	60	6	60	•
KSJ16P6	16	16	64	6	60	•

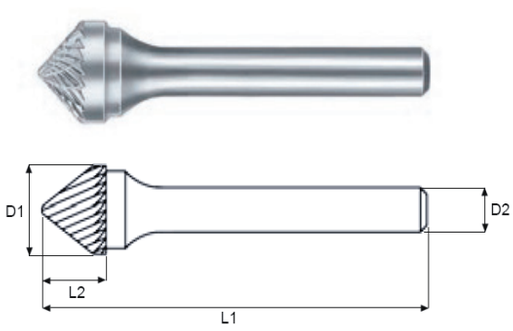

CODICE	D1	L2	L1	TAGLIO	ANGOLO (α)	
KSK6P6	6	3	50	6	90°	•
KSK8P6	8	4	53	6	90°	•
KSK10P6	10	5	55	6	90°	•
KSK12P6	12	6	55	6	90°	•
KSK16P6	16	8	58	6	90°	•

Altri tagli fornibili a richiesta

- • Materiale normalmente a magazzino
- – Misure non a magazzino fornibili a richiesta

UTENSILRAL SRL, Via Viterbo 6, 25125 BRESCIA - ITALY - Tel. 030 35 40 225 - Fax. 030 35 40 313 - E-mail: vendite@utensilral.it

LIME PER MECCANICA

Il termine lime per meccanica identifica lime e raspe come anche lime per chiavi e lime per affilare, per lavori generici grossolani. Questa alternativa conveniente alle lime di precisione è disponibile nelle più comuni forme e sono prodotte secondo norme DIN. Sono particolarmente consigliabili per lavori su acciaio, ferro e metalli nell'industria, artigianato e fai da te.

Piatta

CODICE	DIMENSIONI mm	POLLICI	LUNGHEZZA UTILE mm	TAGLIO		
				1 BASTARDO	2 MEZZADOLCE	3 DOLCE
DP4	12x3	4	100	•	•	•
DP6	16x4	6	150	•	•	•
DP8	20x5	8	200	•	•	•
DP10	25x6,3	10	250	•	•	•
DP12	30x7	12	300	•	•	•
DP14	35x7,5	14	350	–	–	–
DP16	39x9	16	400	–		

Tonda

CODICE	DIMENSIONI mm	POLLICI	LUNGHEZZA UTILE mm	TAGLIO		
				1 BASTARDO	2 MEZZADOLCE	3 DOLCE
DR4	4	4	100	•	•	•
DR6	6,3	6	150	•	•	•
DR8	7,1	8	200	•	•	•
DR10	9,2	10	250	•	•	•
DR12	12	12	300	•	•	•
DR14	16	14	350	–		

• Materiale normalmente a magazzino
– Misure non a magazzino fornibili a richiesta

UTENSILRAL SRL, Via Viterbo 6, 25125 BRESCIA - ITALY - Tel. 030 35 40 225 - Fax. 030 35 40 313 - E-mail: vendite@utensilral.it

Triangolare

CODICE	DIMENSIONI mm	POLLICI	LUNGHEZZA UTILE mm	TAGLIO		
				1 BASTARDO	2 MEZZADOLCE	3 DOLCE
DT4	8,7	4	100	•	•	•
DT6	12	6	150	•	•	•
DT8	15	8	200	•	•	•
DT10	18	10	250	•	•	•
DT12	21	12	300	•	•	•

Mezzo tonda

CODICE	DIMENSIONI mm	POLLICI	LUNGHEZZA UTILE mm	TAGLIO		
				1 BASTARDO	2 MEZZADOLCE	3 DOLCE
DM4	11x4	4	100	•	•	•
DM6	16x5	6	150	•	•	•
DM8	21x6	8	200	•	•	•
DM10	25x7	10	250	•	•	•
DM12	30x9	12	300	•	•	•
DM14	35x10	14	350	–		

• Materiale normalmente a magazzino
– Misure non a magazzino fornibili a richiesta

UTENSILRAL SRL, Via Viterbo 6, 25125 BRESCIA - ITALY - Tel. 030 35 40 225 - Fax. 030 35 40 313 - E-mail: vendite@utensilral.it

Quadra

CODICE	DIMENSIONI mm	POLLICI	LUNGHEZZA UTILE mm	TAGLIO		
				1 BASTARDO	2 MEZZADOLCE	3 DOLCE
DQ4	3,5	4	100	•	•	•
DQ6	5,5	6	150	•	•	•
DQ8	5,5	8	200	•	•	•
DQ10	6,7	10	250	•	•	•
DQ12	8	12	300	•	•	•

Coltello

CODICE	DIMENSIONI mm	POLLICI	LUNGHEZZA UTILE mm	TAGLIO		
				1 BASTARDO	2 MEZZADOLCE	3 DOLCE
DC8	22,5x6	8	200		–	•
DC10	27x6,5	10	250		–	•

- • Materiale normalmente a magazzino
- – Misure non a magazzino fornibili a richiesta

UTENSILRAL SRL, Via Viterbo 6, 25125 BRESCIA - ITALY - Tel. 030 35 40 225 - Fax. 030 35 40 313 - E-mail: vendite@utensilral.it

PER ALLUMINIO: Piatta

CODICE	DIMENSIONI mm	POLLICI	LUNGHEZZA UTILE mm	TAGLIO
				00 ALU-BASTARDO
TP6A	16x4	6	150	•
TP8A	20x5	8	200	•
TP10A	25x6,3	10	250	–
TP12A	30x7	12	300	–

PER ALLUMINIO: Mezzo tonda

CODICE	DIMENSIONI mm	POLLICI	LUNGHEZZA UTILE mm	TAGLIO
				00 ALU-BASTARDO
TM6A	16x5	6	150	•
TM8A	21x6	8	200	•
TM10A	25x7	10	250	–
TM12A	30x9	12	300	–

• Materiale normalmente a magazzino
– Misure non a magazzino fornibili a richiesta

UTENSILRAL SRL, Via Viterbo 6, 25125 BRESCIA - ITALY - Tel. 030 35 40 225 - Fax. 030 35 40 313 - E-mail: vendite@utensilral.it

LIME DI PRECISIONE

Per lavori di precisione nella produzione di attrezzi, nella meccanica fine, nell'industria orafa o in centri di formazione. Sono utili alla realizzazione di superfici perfette raffinando superfici preparate grossolanamente.

Per tornio

CODICE	POLLICI	DIMENSIONI mm	LUNGHEZZA UTILE mm	TAGLIO	
				2 MEZZADOLCE	3 DOLCE
DTO10	10	25x6,3	250	•	•
DTO12	12	30x7	300	•	•
DTO14	14	35x7,5	350		•

Piatte per aggiustatori

CODICE	DIMENSIONI mm	LUNGHEZZA UTILE mm	TAGLIO	
			3	4
DP100x0,3	10x0,3	100		•
DP100x0,4	10x0,38	100	•	
DP100x0,5	10x0,46	100	•	
DP100x0,6	10x0,56	100	•	
DP100x0,8	10x0,81	100	•	
DP100x1	10x0,91	100	•	
DP150x1	16x1,2	150	–	
DP150x2	16x1,8	150	–	

Piatte sottili

CODICE	DIMENSIONI mm	LUNGHEZZA UTILE mm	TAGLIO
			2
DP125T2	14,5x1,7	125	•
DP150T2	16,5x2	150	•

• Materiale normalmente a magazzino
– Misure non a magazzino fornibili a richiesta

UTENSILRAL SRL, Via Viterbo 6, 25125 BRESCIA - ITALY - Tel. 030 35 40 225 - Fax. 030 35 40 313 - E-mail: vendite@utensilral.it

LIME AD AGO

Piatta

CODICE	DIMENSIONI mm	LUNGHEZZA TOTALE mm	TAGLIO					
			00	1	2	3	4	5
DAP100	3,5x0,9	100		–	–	–	–	
DAP140	4,8x1,05	140		–	–	–	–	–
DAP160	5,4x1,2	160	–	•	•	•	–	–
DAP180	6x1,3	180	–	•	•	•	•	–
DAP200	6,5x135	200	–	•	•	•	–	–

Tonda

CODICE	DIMENSIONI mm	LUNGHEZZA TOTALE mm	TAGLIO					
			00	1	2	3	4	5
DAR100	2,1	100		–	–	–	–	
DAR140	2,8	140	–	–	–	–	–	–
DAR160	2,9	160	–	•	•	•	•	–
DAR180	3,2	180	–	•	•	•	•	–
DAR200	3,5	200	–	•	•	•	•	–

Triangolare

CODICE	DIMENSIONI mm	LUNGHEZZA TOTALE mm	TAGLIO					
			00	1	2	3	4	5
DAT100	2,9	100		–	–	–	–	
DAT140	3,6	140		–	–	–	–	–
DAT160	3,9	160	–	•	•	•	–	–
DAT180	4,3	180	–	•	•	•	–	–
DAT200	4,5	200	–	•	•	•	•	–

• Materiale normalmente a magazzino
– Misure non a magazzino fornibili a richiesta

UTENSILRAL SRL, Via Viterbo 6, 25125 BRESCIA - ITALY - Tel. 030 35 40 225 - Fax. 030 35 40 313 - E-mail: vendite@utensilral.it

Mezzo tonda

CODICE	DIMENSIONI mm	LUNGHEZZA TOTALE mm	TAGLIO					
			00	1	2	3	4	5
DAM100	4x1,5	100		–	–	–	–	
DAM140	5x1,7	140		–	–	–	–	–
DAM160	5,5x1,9	160	–	•	•	•	•	–
DAM180	5,9x2	180	–	•	•	•	–	–
DAM200	6,3x2,2	200	–	•	•	•	–	–

Quadra

CODICE	DIMENSIONI mm	LUNGHEZZA TOTALE mm	TAGLIO					
			00	1	2	3	4	5
DAQ100	1,7	100		–	–	–	–	
DAQ140	2,2	140		–	–	–	–	–
DAQ160	2,4	160	–	•	•	•	•	–
DAQ180	2,6	180	•	•	•	•	•	–
DAQ200	2,8	200	•	•	•	•	•	

Coltello

CODICE	DIMENSIONI mm	LUNGHEZZA TOTALE mm	TAGLIO					
			00	1	2	3	4	5
DAC100	4x1,1	100		–	–	–		
DAC140	5x1,4	140		–	–	–		
DAC160	5,4x1,5	160	•	•	•	•	–	–
DAC180	6x7,1	180	•	•	•	•		
DAC200	6,4x1,8	200		–	–	–		

• Materiale normalmente a magazzino
– Misure non a magazzino fornibili a richiesta

UTENSILRAL SRL, Via Viterbo 6, 25125 BRESCIA - ITALY - Tel. 030 35 40 225 - Fax. 030 35 40 313 - E-mail: vendite@utensilral.it

A schiena

CODICE	DIMENSIONI mm	LUNGHEZZA TOTALE mm	TAGLIO					
			00	1	2	3	4	5
DAS100	3,7x1,4	100		–	–	–	–	
DAS140	4,7x1,7	140		–	–	–	–	–
DAS160	5,1x1,8	160	–	•	–	•	–	–
DAS180	5,4x2	180		•	–	•	–	–
DAS200	5,8x2,2	200	–	–	–	–	–	–

Doppio coltello

CODICE	DIMENSIONI mm	LUNGHEZZA TOTALE mm	TAGLIO					
			00	1	2	3	4	5
DADC100	4,6x1,6	100			–			
DADC140	5,5x1,9	140		–		–		
DADC160	6,1x2,1	160		–	–	–		–

• Materiale normalmente a magazzino
– Misure non a magazzino fornibili a richiesta

UTENSILRAL SRL, Via Viterbo 6, 25125 BRESCIA - ITALY - Tel. 030 35 40 225 - Fax. 030 35 40 313 - E-mail: vendite@utensilral.it

Assortimento lime ad ago, in astuccio 12 lime taglio 2

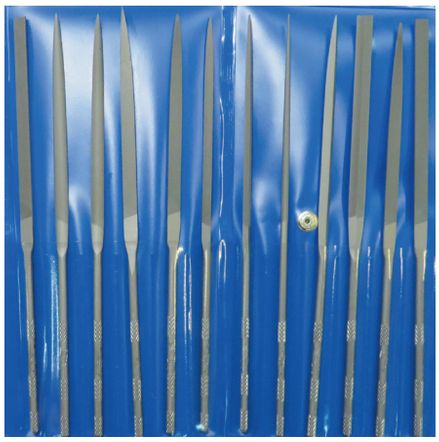

CODICE	
DAA100T2	–
DAA140T2	–
DAA160T2	•
DAA180T2	•
DAA200T2	•

Manici di serraggio per lime ad ago

Manici di serraggio di materiale plastico, regolabili con estremità chiusa.
Lunghezza: mm 80
Per lime ad ago da 140 a 200 mm
Codice: DAM

Manici di serraggio con pomo a vite.
Larghezza di serraggio: mm 2-3,1
Larghezza di serraggio: mm 3-4
Codice: DAMP

• Materiale normalmente a magazzino
– Misure non a magazzino fornibili a richiesta

UTENSILRAL SRL, Via Viterbo 6, 25125 BRESCIA - ITALY - Tel. 030 35 40 225 - Fax. 030 35 40 313 - E-mail: vendite@utensilral.it

LIME DI PRECISIONE REFLOIR

Utilizzate in diversi settori come la lavorazione e modifica di stampi per la lavorazione della plastica, alluminio e lamiera, la costruzione e modifica di fusioni, incisioni, gioielleria o industria motoristica, aeronautica, meccanica, farmaceutica e in tutte quelle lavorazioni dove la lima asporti con precisione il materiale di media e bassa durezza ma non si impasti con il materiale base.

	CODICE	LUNGHEZZA														
		mm 150 tipo B			mm 180 tipo C				mm 170 tipo E				mm 180 tipo F			
		TAGLIO			TAGLIO				TAGLIO				TAGLIO			
		1	2	3	1	2	3	4	1	2	3	4	1	2	3	4
	DRB1AT	–	•													
	DRE1AT								•	•						
	DRB1T	•	•													
	DRE1T								•	•	•					
	DRB3T	•	•	•												
	DRE3T									•						
	DRF3T												•	•	•	
	DRB4T	•	•	•												
	DRF4T												•	•	•	
	DRB6T	•	•	•												
	DRC6T				•	•	•									
	DRF6T													•		
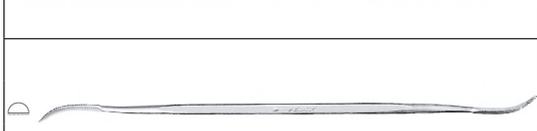	DRB7T	–	–	•												
	DRE7T									•						
	DRF7T													•		
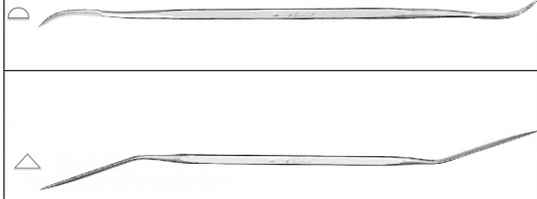	DRB8T	•	•													
	DRC8T					•	•									
	DRE8T								–	•						
	DRF8T												•	•	–	–
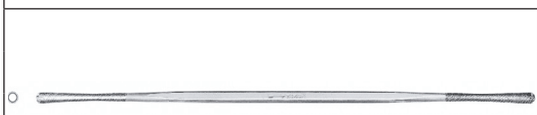	DRB9T	•	•	•												
	DRC9T				•	•		•								
	DRE9T									•						
	DRF9T												•	•		
	DRB15T		•	•												
	DRC15T				•	•										
	DRF15T												•	•	•	
	DRB16T		•													
	DRF16T												•	•		
	DRB17T	•	•	•												
	DRC17T					•		•								
	DRE17T								•		•					
	DRB18T	•	•													
	DRE18T								•	•	•					

UTENSILRAL SRL, Via Viterbo 6, 25125 BRESCIA - ITALY - Tel. 030 35 40 225 - Fax. 030 35 40 313 - E-mail: vendite@utensilral.it

	CODICE	LUNGHEZZA														
		mm 150 tipo B			mm 180 tipo C				mm 170 tipo E				mm 180 tipo F			
		TAGLIO			TAGLIO				TAGLIO				TAGLIO			
		1	2	3	1	2	3	4	1	2	3	4	1	2	3	4
	DRB19T	•	•	•												
	DRE19T								–	•						
	DRB21T	•	•	•												
	DRC21T				–	–	•	•								
	DRE21T									•						
	DRF21T												•	•		
	DRB22T	•	•													
	DRC22T						•									
	DRE22T									•						
	DRF22T														•	
	DRB31T	•	•	•												
	DRC31T					•	•									
	DRE31T									•						
	DRF31T												•		•	
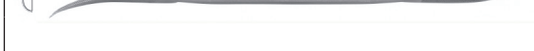	DRB34T	•	•	•												
	DRC34T					•	•									
	DRF34T														•	•
	DRB35T		•	•												
	DRC35T					•	•									
	DRF35T												•	•	•	
	DRB36T	•														
	DRC36T				•	•										
	DRF36T												•			
	DRB40T	•	•													
	DRC40T							•								
	DRF40T												•	•	•	
	DRB65T	•	•	•												
	DRC65T				•											
	DRE65T								•		•					
	DRF65T														•	
	DRB69T		•	•												
	DRC69T					•	•									
	DRE69T															
	DRF69T												•	•	•	
	DRB71T	•	•	•												
	DRC71T					•	•									
	DRE71T									•						
	DRF71T												•	•		

• Materiale normalmente a magazzino
– Misure non a magazzino fornibili a richiesta

UTENSILRAL SRL, Via Viterbo 6, 25125 BRESCIA - ITALY - Tel. 030 35 40 225 - Fax. 030 35 40 313 - E-mail: vendite@utensilral.it

	CODICE	LUNGHEZZA														
		mm 150 tipo B			mm 180 tipo C				mm 170 tipo E				mm 180 tipo F			
		TAGLIO			TAGLIO				TAGLIO				TAGLIO			
		1	2	3	1	2	3	4	1	2	3	4	1	2	3	4
	DRB74T		•	•												
	DRC74T					•	•									
	DRE74T									•						
	DRF74T												•		•	
	DRF101T												•	•		•
	DRF102T													•	•	
	DRF103T												•	•	•	
	DRF104T												•	•		
	DRF105T												•	•		
	DRF106T												•	•		
	DRF107T												•	•	•	
	DRF108T												•	•	•	
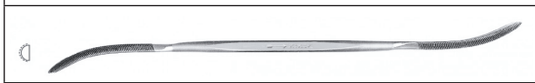	DRF113T												•	•		
	DRF142T												•		•	
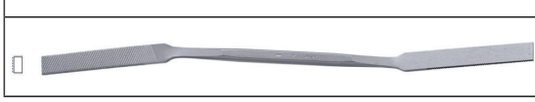	DRF143T												•			

Manici per lime Refloir

I manici per lime consentono una guida sicura e precisa della lima. Un'estremità della lima è fissata saldamente nel manico. Il cambio dell'utensile è facile e veloce. Il manico è in materiale ricilabile ed è utilizzabile più volte.

CODICE	Indicato per lunghezza lima mm	
RFH150	150	•
RFH180	180	•

UTENSILRAL SRL, Via Viterbo 6, 25125 BRESCIA - ITALY - Tel. 030 35 40 225 - Fax. 030 35 40 313 - E-mail: vendite@utensilral.it

LIME IN ACCIAIO PER LIMATRICI

Lime adatte per la lavorazione di acciai teneri o semi teneri oppure grafite, alluminio, bronzo e ottone di bassa e media durezza. I principali campi di utilizzo sono la lavorazione di stampi plastica, pressofusione, lamiera e rotazionali, la meccanica tradizionale e di precisione, la lavorazione di trafile in acciaio ed altri materiali, la lavorazione delle fusioni nell'industria farmaceutica, alimentare, aeronautica e motoristica.

	FORMA	CODICE	GAMBO Ø	TAGLIO	
				GROSSO 00	FINE 1
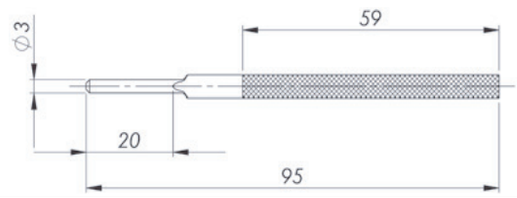	Piatta parallela	**33010**	3	•	–
		33011	3	–	•
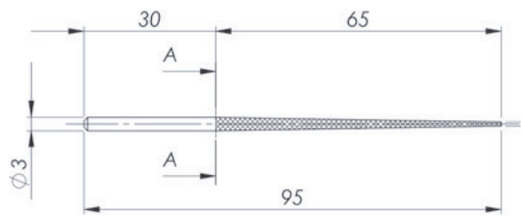	Tonda	**33020**	3	•	–
		33021	3	–	•
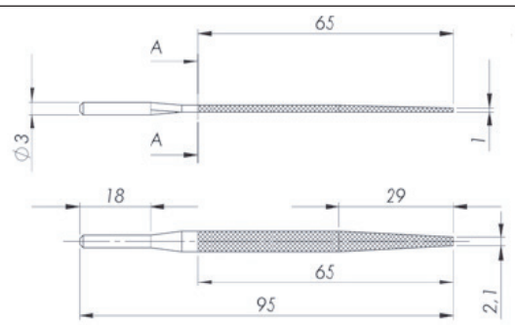	Mezza tonda	**33030**	3	•	–
		33031	3	–	•
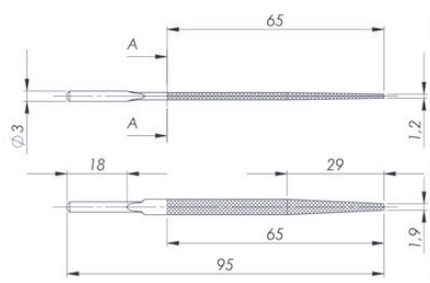	Foglia salvia	**33040**	3	–	–
		33041	3	–	–
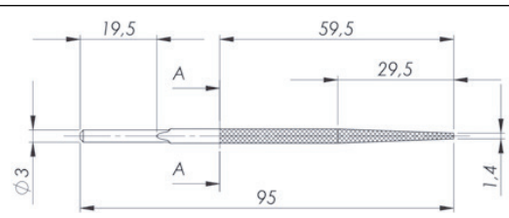	Triangolare	**33050**	3	•	–
		33051	3	–	•
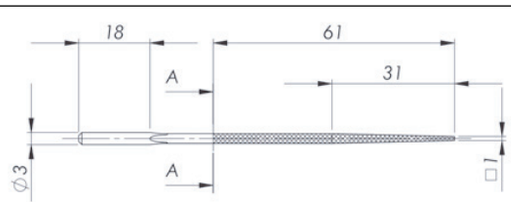	Quadrata	**33060**	3	•	–
		33061	3	–	•

UTENSILRAL SRL, Via Viterbo 6, 25125 BRESCIA - ITALY - Tel. 030 35 40 225 - Fax. 030 35 40 313 - E-mail: vendite@utensilral.it

Lime in acciaio per limatrici

Lime in acciaio per limatrici, adatte a lavorazioni di acciai, alluminio, bronzo e ottone. Utilizzati nella lavorazione di stampi plastica, pressofusione e meccanica di precisione.

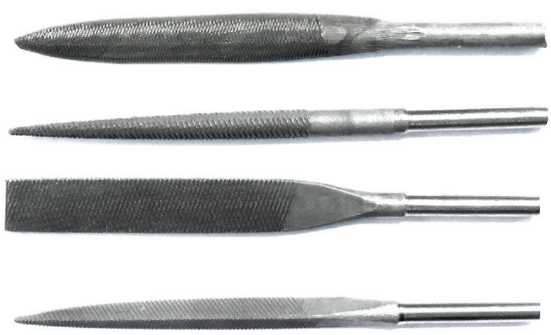

CODICE		GAMBO Ø	LUNGHEZZA	
DLMP	▭	5	110	•
DLMT	△	5	110	•
DLMM	⌓	5	110	•
DLMR	○	5	110	•

Assortimento lime in acciaio per limatrici

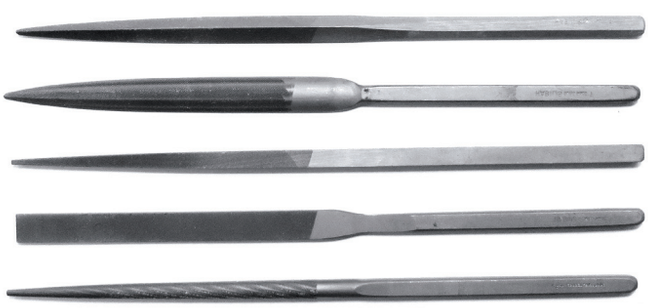

N.5 lime taglio 1
Lunghezza taglio 100 mm
Lunghezza totale 215 mm
Gambo ⌀ 5,5 mm
CODICE: VLH2627T1

N.5 lime taglio 1
Lunghezza taglio 95 mm
Lunghezza totale 215 mm
Gambo ⌀ 6 mm
CODICE: 33502

• Materiale normalmente a magazzino
– Misure non a magazzino fornibili a richiesta

UTENSILRAL SRL, Via Viterbo 6, 25125 BRESCIA - ITALY - Tel. 030 35 40 225 - Fax. 030 35 40 313 - E-mail: vendite@utensilral.it

Spazzole per lime D2690

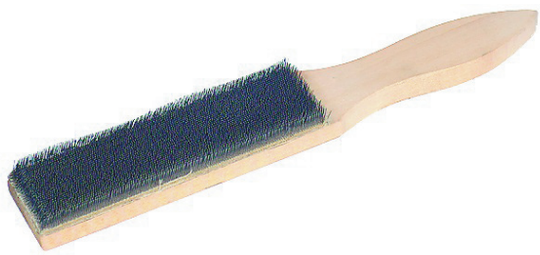

Con filo in acciaio e dorso di legno.
Dimensioni parte metallica mm 40x90.
Lunghezza totale mm 250.

Manici in legno per lime

CODICE	GRANDEZZA	LUNGHEZZA mm	
ML1	1	90	•
ML2	2	100	•
ML3	3	110	•
ML4	4	120	•
ML5	5	130	•
ML6	6	140	•

Manici in resina sintetica per lime

Manici per lime in plastica per una buona maneggevolezza e trasmissione della forza.

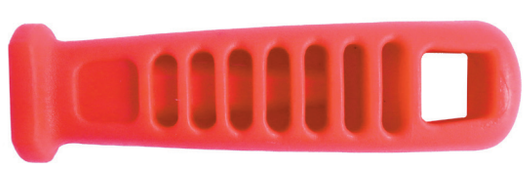

CODICE	PER LIME DA:	LUNGHEZZA mm	
PH09	100-150	90	•
PH11	200-250	110	•
PH13	300-350	120	•

• Materiale normalmente a magazzino
– Misure non a magazzino fornibili a richiesta

UTENSILRAL SRL, Via Viterbo 6, 25125 BRESCIA - ITALY - Tel. 030 35 40 225 - Fax. 030 35 40 313 - E-mail: vendite@utensilral.it

AR600SET
Set ultrasuoni AR-600

Offre la versatilità sia della lucidatura ad ultrasuoni che di quella meccanica. Può essere utilizzata con il leggero e potente manipolo ad ultrasuoni. Con la sua potenza, la limatrice, non viene condizionata dalla durezza dei materiali da trattare. Qualsiasi superficie da quella fresata a quella con erosione grossolana può essere lucidata a specchio usando i più svariati utensili abrasivi.

CARATTERISTICHE

- Nuovo design con nuovo microprocessore ad alta efficienza per una maggiore stabilità e performance
- La doppia funzione permette maggiore versatilità sia per la lavorazione meccanica sia quella ultrasonica
- Max 40 watts per soddisfare ogni tipologia di lavoro
- Max 45 watts in ultrasonico per ottenere più efficienza in lucidatura

CARATTERISTICHE	DESCRIZIONE
Alimentazione	AC-90V~250V.50/60Hz
Uscita	45 watts
Frequenza di vibrazione	18~26kHz
Corsa	3-40µm
Regolazione frequenza	auto-tracing
Consumo	80 watts
Fusibile	2A time-lag type
Uscita a corrente continua	5~30V
Potenza	Max 60watts
Potenza senza DC	None
Dimensioni	170x260x140mm
Peso	2,0kg

IL SET INCLUDE:

CARATTERISTICHE		DESCRIZIONE
Manipolo		(GS-H04) Ø33x146mm
Cavo di alimentazione		18AWGx3Cx180cm
Cavo manipolo		3Cx150cm
Chiave		HEX (62mm)
Porta manipolo		110x50x35mm
Cremagliera		For 12mm Holder
Chiave		140mm (10/12)

ELEMENTI		DESCRIZIONE
Supporto 1		Per utensili gambo Ø3mm
Supporto 2		Per pietre abrasive (3mm)
Supporto 3		Per pietre in ceramica (1mm)
Pedale		Lunghezza filo 150cm

UTENSILRAL SRL, Via Viterbo 6, 25125 BRESCIA - ITALY - Tel. 030 35 40 225 - Fax. 030 35 40 313 - E-mail: vendite@utensilral.it

SMERIGLIATRICI ELETTRICHE MINIMO

Apparecchiature dedicate alla finitura professionale nel settore degli stampi e della meccanica di precisione in generale nonché nei settori odontotecnico ed orafo.
Apparecchi ad ultrasuoni per la microlavorazione di superfici metalliche poco accessibili ai normali sistemi di manutenzione, nonché nelle lavorazioni di precisione sia di piccole, medie e grandi superfici.

CARATTERISTICHE

- **Comando manuale:** funzione ON/OFF eseguibile con una sola mano. Si consiglia di premere il tasto ON/OFF ripetutamente o di utilizzare la smerigliatrice lontano dalla centralina.
- **Funzione di identificazione smerigliatrice:** questa nuova funzione della serie Ver.2 permette un ottimo controllo della smerigliatrice.
- **Precisione assoluta:** smerigliatrici che raggiungono la miglior qualità disponibile sul mercato e la miglior precisione. Soprattutto nelle lavorazioni con lime diamantate di piccoli diametri, la percentuale minima di eccentricità consente di lavorare in modo più dolce e migliora la durata degli utensili stessi.
- **Sistema componibile:** le smerigliatrici Minimo sono composte da una testina e un motore componibili nella soluzione più adatta alle esigenze del cliente
- **Cambio utensili:** il cambio degli utensili avviene in modo semplice e rapido rilasciando l'anello di tenuta della pinza.
- **Pinze:** ampia disponibilità di pinze per stringere diversi diametri:
  Ø1 - 1,2 - 1,4 - 1,6 - 1,8 - 2 - 2,34 - 3 - 3,175 - 4 - 5 - 6 - 6,35

CC212
Centralina a due uscite

La nuova centralina Versione 2 ha nuove funzioni che permettono di massimizzare le prestazioni delle smerigliatrici Minitor. Questa centralina riconosce automaticamente la smerigliatrice collegata, indica il numero di giri, controlla la coppia ottimale ed è compatibile anche con le smerigliatrici delle serie precedenti che non hanno il chip di riconoscimento del motore.

VOLTAGGIO IN ENTRATA	AC230V±5% (50/60Hz)
INPUT	60VA
VOLTAGGIO IN USCITA	D.C.1~30V
PESO (cavo escluso)	2,5kg

UTENSILRAL SRL, Via Viterbo 6, 25125 BRESCIA - ITALY - Tel. 030 35 40 225 - Fax. 030 35 40 313 - E-mail: vendite@utensilral.it

C22M
Centralina media potenza a una uscita

Centralina a media potenza per operazioni meno gravose.
Una centralina pratica ed economica. L'uscita DC è a 5PIN come le smerigliatrici Ver.2. Questo terminale corrisponde anche alla serie OneSeries a 3 PIN.

VOLTAGGIO IN ENTRATA	AC230V±5% (50/60Hz)
POTENZA	30VA
VOLTAGGIO IN USCITA	DC 3~30V
DIMENSIONE	103(W)x178(D) x116(H)mm
PESO (cavo escluso)	1,5kg (circa)

V112H
Smerigliatrice adatta a lavorazioni con utensili di diametro piccolo

GAMMA DI VELOCITÀ	2,000~50,000 r.p.m.
VOLTAGGIO IN ENTRATA	3~30D.C.V
ASSORBIMENTO A VUOTO	0.45D.C.A
COPPIA MASSIMA	2.3cN•m
PESO (cavo escluso)	197g
COLORE TASTO ON/OFF	Avorio

Pinze in dotazione: KP-036 (Ø2,34)
KP-032 (Ø3)

UTENSILRAL SRL, Via Viterbo 6, 25125 BRESCIA - ITALY - Tel. 030 35 40 225 - Fax. 030 35 40 313 - E-mail: vendite@utensilral.it

M212H
Smergliatrice per lavorazioni generiche ad alta velocità e coppia

GAMMA DI VELOCITÀ	1,000~30,000 r.p.m.
VOLTAGGIO IN ENTRATA	3~30D.C.V
ASSORBIMENTO A VUOTO	0.40D.C.A
COPPIA MASSIMA	4.3cN•m
PESO (cavo escluso)	287g
COLORE TASTO ON/OFF	Rosso

Pinze in dotazione: KP-036 (Ø2,34)
KP-032 (Ø3)

V212
Smerigliatrice modello medio, media velocità di coppia

GAMMA DI VELOCITÀ	1,000~25,000 r.p.m.
VOLTAGGIO IN ENTRATA	3~30D.C.V
ASSORBIMENTO A VUOTO	0.40D.C.A
COPPIA MASSIMA	3.9cN•m
PESO (cavo escluso)	236g
COLORE TASTO ON/OFF	Arancione

Pinze in dotazione: KP-036 (Ø2,34)
KP-032 (Ø3)

UTENSILRAL SRL, Via Viterbo 6, 25125 BRESCIA - ITALY - Tel. 030 35 40 225 - Fax. 030 35 40 313 - E-mail: vendite@utensilral.it

M212
Smergliatrice ad alta coppia, velocità media

GAMMA DI VELOCITÀ	1,000~15,000 r.p.m.
VOLTAGGIO IN ENTRATA	3~30D.C.V
ASSORBIMENTO A VUOTO	0.30D.C.A
COPPIA MASSIMA	5.9cN•m
PESO (cavo escluso)	284g
COLORE TASTO ON/OFF	Verde

Pinze in dotazione: KP-036 (Ø2,34)
KP-032 (Ø3)

M212RA
Smerigliatrice a media velocità per applicazioni generiche

GAMMA DI VELOCITÀ	1,000~14,200 r.p.m.
VOLTAGGIO IN ENTRATA	3~30D.C.V
ASSORBIMENTO A VUOTO	0.40D.C.A
COPPIA MASSIMA	5.9cN•m
PESO (cavo escluso)	273g
COLORE TASTO ON/OFF	Verde

Pinze in dotazione: KP-022 (Ø2,34)
KP-021 (Ø3)

UTENSILRAL SRL, Via Viterbo 6, 25125 BRESCIA - ITALY - Tel. 030 35 40 225 - Fax. 030 35 40 313 - E-mail: vendite@utensilral.it

P121
Centralina ad ultrasuoni POLYTOR

La centralina è dotata di un meccanismo di feedback per rilevare eventuali sovraccarichi, di segnale acustico di accensione e spegnimento o avviso di sovraccarico.
Queste eccellenti caratteristiche consentono al manipolo ad ultrasuoni di operare sempre nelle condizioni migliori senza danneggiare la centralina.

VOLTAGGIO IN ENTRATA	AC230V±5% (50/60Hz)
POTENZA	30VA
VOLTAGGIO IN USCITA	AC MAX80V (25±5kHz)
PESO (cavo escluso)	1,7kg (circa)

ACCESSORI STANDARD
1pz Supporto in gomma (RM11)
- Compatibile con manipoli dotati di tasto ON/OFF
- 1 Stazione per smerigliatrice Polytor US21

US21
Smergliatrice ad ultrasuoni POLYTOR compatta e leggera

La smerigliatrice US21 POLYTOR è un ottimo sistema di finitura a ultrasuoni, indispensabile per la finitura degli stampi. Il sistema è composto dalla centralina POLYTOR e dalla smerigliatrice ad ultrasuoni US21 POLYTOR.

CARATTERISTICHE
- Adatta per eliminare lo strato indurito dopo l'EDM fino alla lucidatura a specchio.
- Adatta per sbavatura fine di metallo e ceramica
- Adatta per schede elettroniche e circuiti stampati
- Adatta per la finitura di metalli preziosi e gioielli
- Cavo estraibile

VIBRATORE	Tipo Langevin
FREQUENZA	25±5kHz
AMPIEZZA MASSIMA	45µm
PESO (cavo escluso)	215g
COLORE TASTO ON/OFF	Oro

UTENSILRAL SRL, Via Viterbo 6, 25125 BRESCIA - ITALY - Tel. 030 35 40 225 - Fax. 030 35 40 313 - E-mail: vendite@utensilral.it

RE112
Limatrice con movimento alternativo

La limatrice effettua un movimento alternativo ideale per limare grandi superfici. Impugnatura comoda. Interruttore ON/OFF incorporato. Lavorazioni dolci e senza vibrazioni.
Corsa regolabile da 0-8mm. Per utensili con gambo da Ø2 a Ø6,35.

CORSA	0-8mm
NUMERO COLPI (RANGE)	260-3.500
VOLTAGGIO IN ENTRATA	3-30D.C.V
ASSORBIMENTO A VUOTO	0.3 D.C.A
DIAMETRI UTILIZZABILI	2.0-6.35Ømm
PESO (cavo escluso)	785g
CARBONCINI	KE-580

UTENSILRAL SRL, Via Viterbo 6, 25125 BRESCIA - ITALY - Tel. 030 35 40 225 - Fax. 030 35 40 313 - E-mail: vendite@utensilral.it

ACCESSORI PER LA LUCIDATURA MINIMO

Portautensili specifici per l'utilizzo con limatrici ad ultrasuoni tipo MINIMO. Si possono montare utensili con gambi di Ø differenti, pietre ceramiche spesse o sottili e feltri per lucidatura.

Perni per supporti

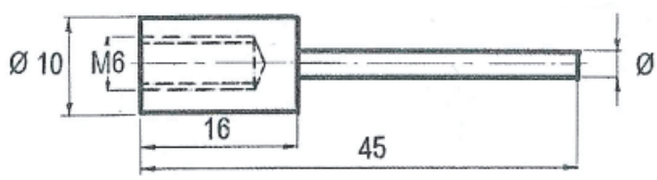

CODICE	DIAMETRO	
P3M6	3mm	•
P6M6	6mm	•

Supporti per gambo Ø3

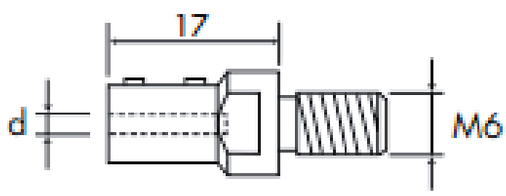

CODICE	DIAMETRO INTERNO (d)	
F 5251	1mm	–
F 5252	2mm	–
F 5253	3mm	•
F 5254	4mm	–

Supporti per pietre

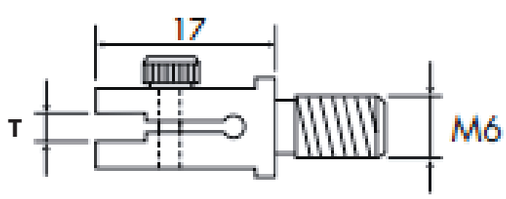

CODICE	SPESSORE (T)	
F 5261	1mm	•
F 5262	2mm	•
F 5263	3mm	•
F 5264	4mm	–

Supporti per pietre sottili

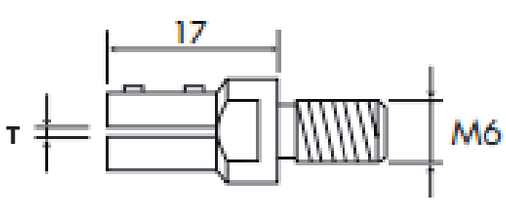

CODICE	SPESSORE (T)	
F 5271	0,5mm	•
F 5272	1mm	•

• Materiale normalmente a magazzino
– Misure non a magazzino fornibili a richiesta

UTENSILRAL SRL, Via Viterbo 6, 25125 BRESCIA - ITALY - Tel. 030 35 40 225 - Fax. 030 35 40 313 - E-mail: vendite@utensilral.it

Supporti per gambo Ø3 lungo

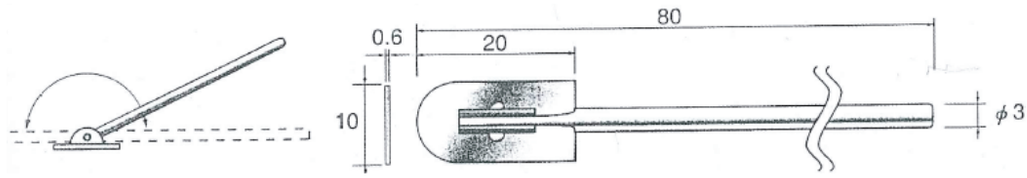

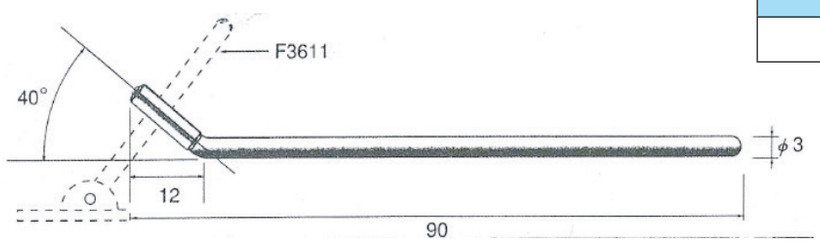

CODICE	SOSTEGNO SNODATO	
F 3611	PØ3	•

CODICE	SOSTEGNO ANGOLARE	
F 3612	PØ3	•

Supporti acrilici per feltri e tele gambo Ø3

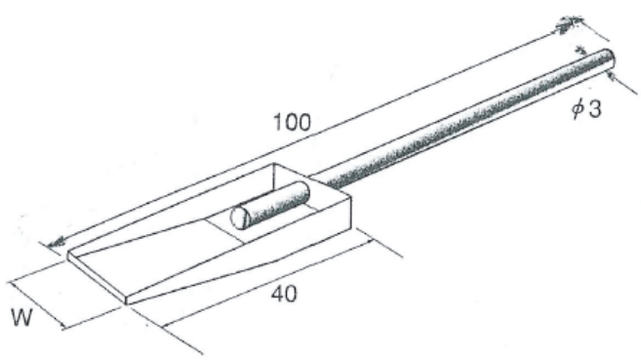

CODICE	LARGHEZZA (W)	
F 3651	10mm	•
F 3652	15mm	•
F 3653	20mm	•

Feltri autoadesivi (confezione 20pz)

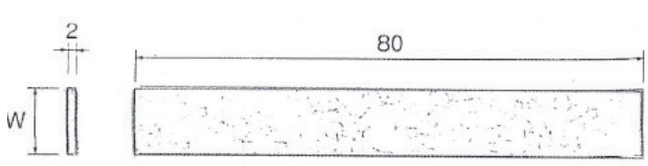

CODICE	LARGHEZZA (W)	
F 3572	10mm	•
F 3673	15mm	–
F 3674	20mm	–

- • Materiale normalmente a magazzino
- – Misure non a magazzino fornibili a richiesta

UTENSILRAL SRL, Via Viterbo 6, 25125 BRESCIA - ITALY - Tel. 030 35 40 225 - Fax. 030 35 40 313 - E-mail: vendite@utensilral.it

SMERIGLIATRICI AD ARIA

Le smerigliatrici ad aria sono progettate per la smerigliatura, sbavatura, lucidatura e asportazione. Sono uno stumento particolarmente indicato in vari settori come l'automotive, l'aereospaziale, la lavorazione di stampi plastica, pressofusione, lamiera e utensili. Disponibilità di una vasta gamma di scelta per venire incontro ad ogni esigenza del cliente, partendo dalle smerigliatrici più performanti fino a quelle più economiche.

Smerigliatrici perno Ø 3

Una selezione di manipoli rotativi penumatici leggeri e maneggevoli, adatti per lavori di finitura, smerigliatura, pulitura e sbavatura. Il perno Ø 3 permette di montare utensili di piccole dimensioni per le lavorazioni più difficili da raggiungere. L'elevato numero di giri permette una resa finale eccellente sulla maggior parte dei materiali lavorati.

LSA81
Velocità 80.000 rpm
Peso 310 gr
Dimensioni Ø20x160 mm

- Top di gamma delle smerigliatrici ad aria con perno Ø3
- Silenziosa, precisa e ben bilanciata
- Leggera, si impugna come una matita
- Supercollaudata

UG500
Velocità 60.000 rpm
Peso 110 gr
Dimensioni Ø20x160 mm

- Silenziosa, precisa e ben bilanciata
- Estremamente leggera
- Ideali per lavori di precisione e finiture

ST3370M
Velocità 54.000 rpm
Peso 200 gr
Dimensioni Ø15x132 mm

- Piccola e maneggevole
- Leggera e versatile
- Ideali per lavori di precisione e finiture

UTENSILRAL SRL, Via Viterbo 6, 25125 BRESCIA - ITALY - Tel. 030 35 40 225 - Fax. 030 35 40 313 - E-mail: vendite@utensilral.it

TPT503H
Velocità 70.000 rpm
Peso 120 gr
Dimensioni Ø17x140 mm
- Estremamente leggera
- Avviamento a cursore
- Scarico aria posteriore

Smerigliatrici perno Ø 6

Una selezione di manipoli rotativi penumatici leggeri e maneggevoli adatti per lavori di sgrossatura, finitura, smerigliatura, pulitura e sbavatura. Il perno Ø 6 permette di montare utensili più grandi e robusti rispetto al gambo Ø 3; questo comporta un utilizzo maggiore di queste smerigliatrici per lavori gravosi di grandi dimensioni.

LSB44DH
Velocità 44.000 rpm
Peso 340 gr
Dimensioni Ø30x130 mm
Potenza 250W
- Top di gamma per le smerigliatrici perno Ø6
- Ottime performance su lavorazioni lunghe e gravose
- Ideale per il settore automotive e fonderie

LSB44E
Velocità 44.000 rpm
Peso 340 gr
Dimensioni Ø30x130 mm
Potenza 250W
- Top di gamma per le smerigliatrici perno Ø6
- Silenziata
- Ottime performance su lavorazioni lunghe e gravose
- Ideale per il settore automotive e fonderie

LSB35
Velocità 35.000 rpm
Peso 290 gr
Dimensioni Ø30x120 mm
Potenza 220W
- Testa piccola, adatta in caso di mancanza di spazio
- Potente, ideale per lavorazioni gravose
- Ideale per il settore automotive

UTENSILRAL SRL, Via Viterbo 6, 25125 BRESCIA - ITALY - Tel. 030 35 40 225 - Fax. 030 35 40 313 - E-mail: vendite@utensilral.it

LSB20DH
Velocità 20.000 rpm
Peso 400 gr
Dimensioni Ø30x120 mm
Potenza 220W

- Testa piccola, adatta in caso di mancanza di spazio
- Leva di sicurezza
- Ideale per il settore automotive

UG38N
Velocità 25.000 rpm
Peso 570 gr
Dimensioni Ø35x160 mm
Potenza 315W

- Top gamma smerigliatrici Uryu giapponesi
- Più potente rispetto alle tradizionali smerigliatrici
- Ideale per lavori continui su bave, saldature, materiale grezzo
- Ottima performance per finiture su stampi

UG38NA
Velocità 25.000 rpm
Peso 570 gr
Dimensioni Ø35x160 mm
Potenza 315W

- Top gamma smerigliatrici Uryu giapponesi
- Più potente rispetto alle tradizionali smerigliatrici
- Ideale per lavori continui su bave, saldature, materiale grezzo
- Ottima performance per finiture su stampi
- Versione silenziata

UG300
Velocità 35.000 rpm
Peso 170 gr
Dimensioni Ø22x180 mm
Potenza 250W

- Silenziosa, precisa e bilanciata
- Estremamente leggera
- Ideale per lavori pesanti su qualunque superficie

UTENSILRAL SRL, Via Viterbo 6, 25125 BRESCIA - ITALY - Tel. 030 35 40 225 - Fax. 030 35 40 313 - E-mail: vendite@utensilral.it

AD25
Velocità 25.000 rpm
Peso 400 gr
Dimensioni Ø38x120 mm
Potenza 224W
- Top gamma della serie Luna
- Impugnatura a leva
- Efficace su tutte le superfici

ST7733
Velocità 22.000 rpm
Peso 600 gr
Dimensioni Ø41x170 mm
Potenza 220W
- Impugnatura a leva
- Con regolatore di velocità
- Efficace su tutte le superfici
- Ottimo rapporto qualità/prezzo

Smerigliatrici perno Ø 6 angolari a 90°

Una selezione di manipoli rotativi penumatici leggeri e maneggevoli, adatti per lavori di finitura, smerigliatura, pulitura e sbavatura. Il perno posizionato a 90° rispetto all'impugnatura permette di lavorare in situazioni dove le normali smerigliatrici risultano scomode nell'utilizzo.

LWB20
Velocità 20.000 rpm
Peso 380 gr
Dimensioni Ø30x130 mm
Potenza 250W
- Angolare a 90°
- Compatta e robusta
- Con leva di sicurezza

LPB12DH
Velocità 12.000 rpm
Peso 390 gr
Dimensioni Ø30x120 mm
Potenza 250W
- Angolare a 90°
- Testa piccola, adatta in caso di mancanza di spazio
- Perno da ¼

UTENSILRAL SRL, Via Viterbo 6, 25125 BRESCIA - ITALY - Tel. 030 35 40 225 - Fax. 030 35 40 313 - E-mail: vendite@utensilral.it

AD22-90
Velocità 22.000 rpm
Peso 500 gr
Dimensioni Ø38x150 mm
Potenza 224W
- Angolare a 90°
- Impugnatura a leva
- Efficace su tutte le superfici

PT124
Velocita 20.000 giri
Peso 400 gr
Dimensioni Ø38x165 mm
Potenza 224W
- Angolare a 90°
- Impugnatura a leva
- Peso ridotto per lavori di lunga durata

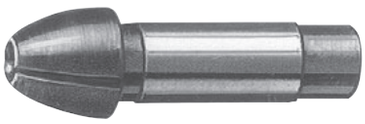

RZH63
Bussola di riduzione universale da Ø6 a Ø3

Penna a marcare

Perno di incisione per contrassegnare metalli, vetro, materie plastiche. Incisione vigorosa anche su acciai duri con la punta in metallo duro.

LGS30
Velocità 30.000 rpm
Peso 150 gr
Dimensioni Ø17x150 mm
- Punta removibile in metallo duro
- Piccola e maneggevole come una penna
- Lavorazioni esenti da vibrazioni

UTENSILRAL SRL, Via Viterbo 6, 25125 BRESCIA - ITALY - Tel. 030 35 40 225 - Fax. 030 35 40 313 - E-mail: vendite@utensilral.it

LAPPATRICI AD ARIA

Una selezione di lappatrici, utensili indispensabili per alleviare e velocizzare l'inevitabile lavoro manuale di finitura meccanica (lappatura, smerigliatura, lucidatura ecc.) e ridurre i relativi costi. Grazie alla loro versatilità possono mantenere inalterata la sensibilità manuale aumentando la resa e la precisione del lavoro. L'alto numero di colpi associati ad un ridotto movimento alternato, permette di lucidare il materiale ad un livello di rugosità molto basso.

UR50
Velocità 45.000 colpi/min
Peso 220 gr
Dimensioni Ø23x185mm
Corsa 0,5mm

- Leggera e versatile
- Bassissime vibrazioni e silenziosa
- Specifica per pietre ceramiche

UTR70
Velocità 28.000 colpi/min
Peso 190 gr
Dimensioni Ø28x200mm
Corsa 0,7mm

- Bassissime vibrazioni e silenziosa
- Specifica per pietre ceramiche
- Corsa più ampia per una maggiore escursione

TLL07 - TURBOLAP
Velocità 28.000 colpi/min
Peso 180 gr
Dimensioni Ø28x210mm
Corsa 0,7mm

- Bassissime vibrazioni
- Specifica per pietre ceramiche e pietre EDM
- Non serve la lubrificazione

UTENSILRAL SRL, Via Viterbo 6, 25125 BRESCIA - ITALY - Tel. 030 35 40 225 - Fax. 030 35 40 313 - E-mail: vendite@utensilral.it

LIMATRICI AD ARIA

Una selezione di limatrici pneumatiche sia leggere che pesanti, adatte per lavori di sgrossatura, smerigliatura, pulitura e sbavatura. Ogni limatrice ha determinate caratteristiche per ogni esigenza di lavorazione. Sono presenti sia limatrici a corsa fissa sia quelle a corsa variabile. Su alcuni modelli si possono montare riduzioni che portano il gambo da Ø6 a Ø3.

LFC11
Velocità 12.000 colpi/min
Peso 900 gr
Dimensioni 90x35x230 mm
Corsa regolabile 2-11mm

- Top di gamma delle limatrici Suhner
- Totale assenza di vibrazioni
- Può montare pinze per diversi diametri (perno Ø3-Ø4-Ø6)
- Eccellente per lavorazioni in fonderie e stampaggi

PLF88
Velocità 12.000 colpi/min
Peso 760 gr
Dimensioni 90x35x230 mm
Corsa regolabile 2-8mm

- Basse vibrazioni e basso rumore
- Può montare pinze per diversi diametri (perno Ø3-Ø4-Ø6)
- Eccellente per lavorazioni in fonderie e stampaggi

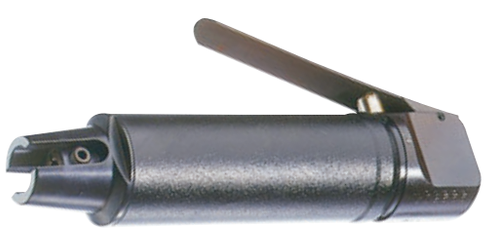

FRV110
Velocità 9.600 colpi/min
Peso 1000 gr
Dimensioni 41x180mm
Corsa 8mm gambo Ø6

- Robusta e resistente
- Avviamento a leva
- Ideale per fonderie e stampaggi

UTENSILRAL SRL, Via Viterbo 6, 25125 BRESCIA - ITALY - Tel. 030 35 40 225 - Fax. 030 35 40 313 - E-mail: vendite@utensilral.it

FRV60B4
Velocità 5.500 colpi/min
Peso 300 gr
Dimensioni 30x200mm
Corsa 0-4mm gambo Ø4

- Basse vibrazioni
- Precisa ed affidabile
- Ideale per fonderie e stampaggi

ST6623
Velocità 3.700 colpi/min
Peso 1000 gr
Dimensioni 30x180mm
Corsa 6mm gambo Ø6

- Avviamento a cursore
- Scarico aria posteriore
- Ideale per fonderie e stampaggi
- Ottimo rapporto qualità/prezzo

UTENSILRAL SRL, Via Viterbo 6, 25125 BRESCIA - ITALY - Tel. 030 35 40 225 - Fax. 030 35 40 313 - E-mail: vendite@utensilral.it

AVVITATORI AD ARIA

Gli avvitatori pneumatici ad impulsi sono utilizzati per le lavorazioni più gravose, in genere alimentati da un compressore. Si tratta della versione motorizzata del giravite e strutturalmente assomiglia ad un trapano.

TPT305B
Velocità 7.000 rpm **Coppia max** 651Nm
Peso 2700gr **Consumo aria** 360L/min
Attacco ½"

- Sistema battente a doppia massa
- 3 livelli di potenza
- Consigliato tubo TA10X5

ST-C553
Velocità 11.000 rpm **Coppia max** 746 Nm
Peso 1300gr **Consumo aria** 430L/min
Attacco ½"

- Sistema battente a doppia massa
- 3 livelli di potenza
- Strumento a peso ridotto e ben equilibrato

ST5578H
Velocità 4.800 rpm **Coppia max** 1356 Nm
Peso 4000gr **Consumo aria** 340L/min
Attacco ¾"

- Sistema battente a doppia massa
- 3 livelli di potenza
- Consigliato tubo TA16X5

UTENSILRAL SRL, Via Viterbo 6, 25125 BRESCIA - ITALY - Tel. 030 35 40 225 - Fax. 030 35 40 313 - E-mail: vendite@utensilral.it

MACCHINE AD ALBERO FLESSIBILE

Rotomax 1.5 Kw

Struttura leggera e compatta. Stabile motore ad alte prestazioni e robusto telaio in metallo. È possibile regolare la velocità elettronicamente da 500 a 15.000 giri, con passi di 100 giri. Ampia gamma di alberi e utensili. Comando di accensione e spegnimento dall'impugnatura. Avviamento dolce e freno attivo.

CAMPI DI APPLICAZIONE:

Smerigliatura, taglio, sgrossatura, asportazione di ruggine, lucidatura, spazzolatura, ecc. Per lavori pesanti in fonderie, nella costruzione di caldaie e componenti in acciaio, in officine meccaniche e aziende in genere che lavorano l'acciaio inossidabile.

DATI TECNICI:

- Motore trifase per corrente alternata monofase
- Grado di protezione IP 45
- Protezione contro i sovraccarichi
- Potenza assorbita 2000 W
- Tensione 230/240 V, 50/60 Hz
- Velocità a vuoto da 500 a 15.000 giri/min

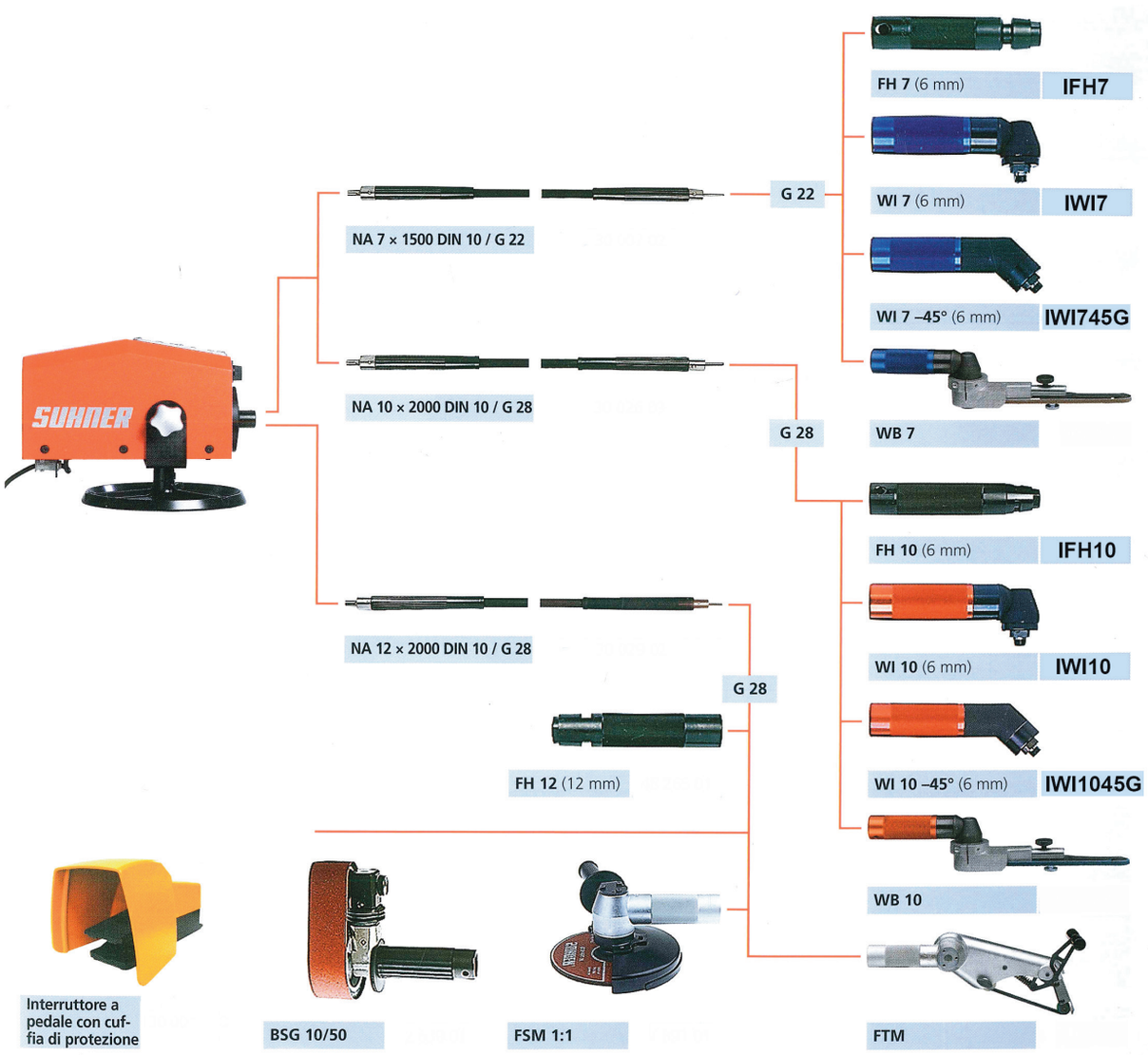

UTENSILRAL SRL, Via Viterbo 6, 25125 BRESCIA - ITALY - Tel. 030 35 40 225 - Fax. 030 35 40 313 - E-mail: vendite@utensilral.it

Rotofera

Macchina con cambio a ingranaggi a 7 velocità, risparmia costi ed energia. Lunga durata e alte prestazioni con motore trifase da 1,0 kW. Apparecchio multiuso, grazie alla vasta gamma di accessori di qualità SUHNER. Telaio molto robusto in alluminio, adatta per l'impiego industriale.

CAMPI DI APPLICAZIONE:

Taglio, sgrossatura, smerigliatura,fresatura, asportazione di ruggine, spazzolatura e lucidatura. Per lavori impegnativi in officine meccaniche e di aggiustaggio, nella costruzione di stampi e utensili ed in generale in tutte le aziende che lavorano l'acciaio inossidabile (prodotti per cucine e ospedali).

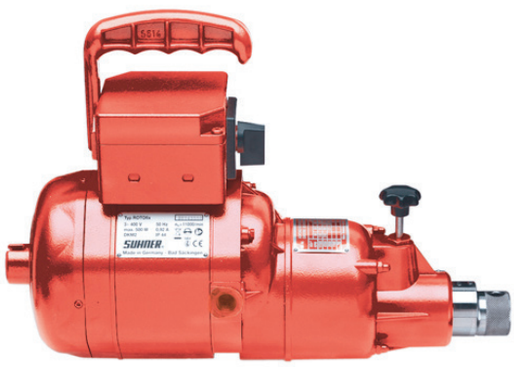

DATI TECNICI:

- Motore trifase, grado di protezione IP 44
- Potenza assorbita 1,00 kW
- Tensione 400 V, 50 Hz
- Gamme di velocità 850, 1.600, 2.100, 3.200, 5.700, 8.000 e 12.000 giri/min
- Motore e cambio a ingranaggi completamente chiusi e a ventilazione esterna, dotato di interruttore on-off applicato, con impugnatura, 3 m di cavo, cambio meccanico di velocità, su supporto orientabile in ogni direzione.
- Disponibile anche con giunto isolante
- Attacco albero flessibile G28 o DIN10

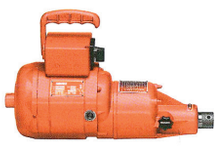

ROTOFERA G 28
1,00 kW
850, 1600, 2100, 3200, 5700, 8000 e 12000 giri/min

G 28

Tipo

NA 10 × 1500 G 28 / G 28 — ANA10G28

NA 10 × 2000 G 28 / G 28

NA 12 × 2000 G 28 / G 28

RG G 28

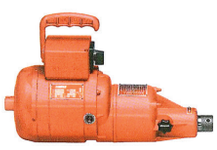

ROTOFERA DIN 10
1,00 kW
850, 1600, 2100, 3200, 5700, 8000 e 12000 giri/min

DIN 10

NA 10 × 1500 DIN 10 / G 28 — ANA10G28

NA 10 × 2000 DIN 10 / G 28

NA 12 × 2000 DIN 10 / G 28

RG DIN 10

Cambio a ingranaggi ad alta velocità RG per velocità superiori a 12000 giri/min con NA 4 e NA 7.

Le macchine vengono fornite senza spina. La spina adatta deve essere montata da un tecnico istruito.

G 28

Tipo

FH 10 (6 mm) — IFH10

FSM 1:1 solo con NA 12

FTM

FH 12 (12 mm)

WI 10 (6 mm) — IWI10

WB 10

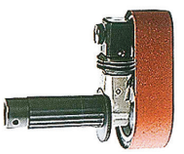

BSG 10/50 solo con NA 12

UTENSILRAL SRL, Via Viterbo 6, 25125 BRESCIA - ITALY - Tel. 030 35 40 225 - Fax. 030 35 40 313 - E-mail: vendite@utensilral.it

Rotoset (macchine ad alta potenza con motore monofase)

ROTOSET 25-R

Regolatore elettronico della velocità integrato. Velocità regolabile da 11.000 a 25.000 giri/min. Velocità di rotazione d'esercizio costante, anche sotto sforzo. Protezione contro i sovraccarichi.

ROTOSET-28

Macchina utensile da 28.000 giri senza regolazione elettronica della velocità. Adatta per l'impiego di regolatori di velocità esterni, ad es. controllabile con SC 01 da circa 10.000 a 28.000 giri/min.

CAMPI DI APPLICAZIONE:

Smerigliatura, fresatura, sgrossatura, taglio, spazzolatura e lucidatura in campo hobbystico, meccanica di precisione, costruzione di utensili e stampi, messa a punto di motori, lavori di montaggio.

DATI TECNICI:

- Motore monofase con isolamento di protezione 230/120 v, 50/60 Hz
- Potenza assorbita:
  ROTOSET 25-R, 1000 W
  ROTOSET 28, 750 W
- Velocità a vuoto:
  ROTOSET 25-R, 11.000-25.000 giri/min
  ROTOSET 28, 28.000 giri/min
- Attacco per albero flessibile: DIN 10
- Motore a basse vibrazioni grazie all'attenuatore di oscillazioni

Dotazione di serie

Solo utensile: 3 m di cavo elettrico con spina, 2 perni di fermo di tipo 10

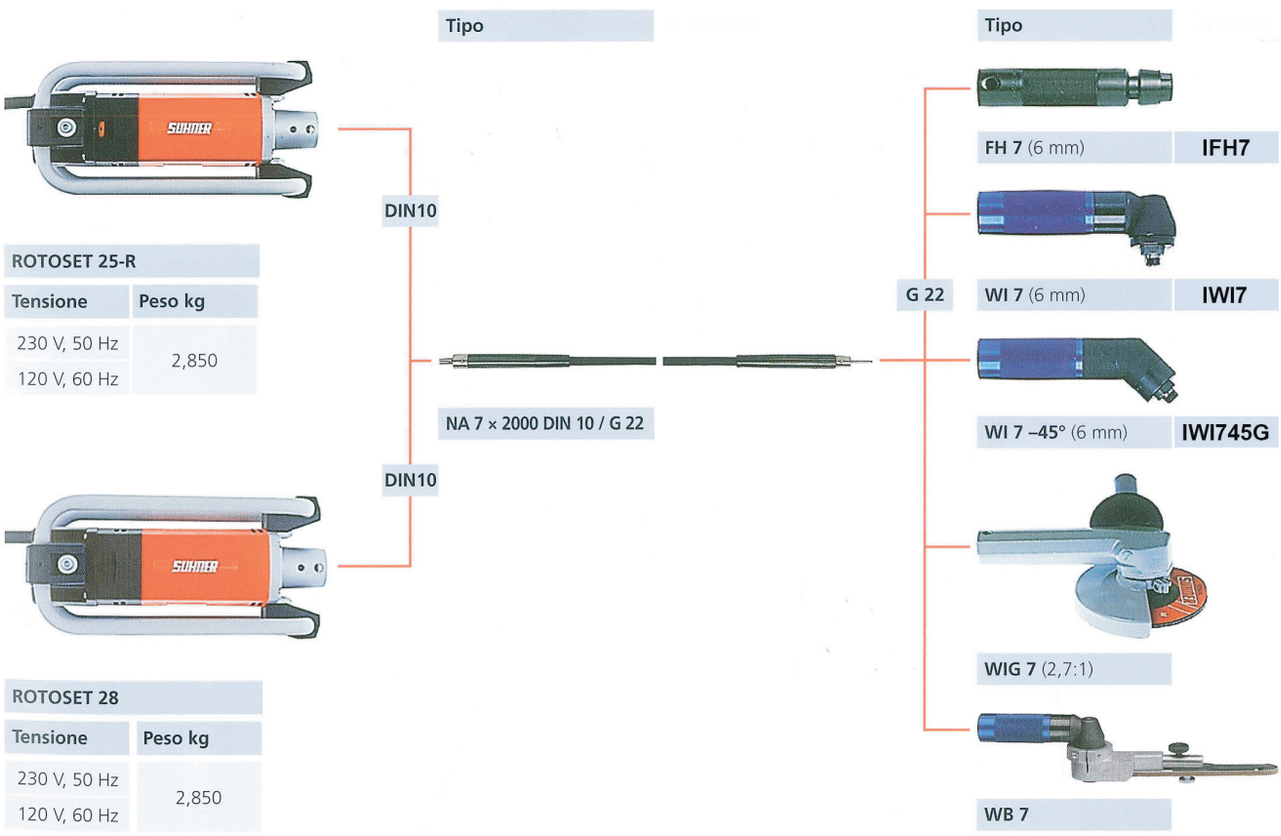

UTENSILRAL SRL, Via Viterbo 6, 25125 BRESCIA - ITALY - Tel. 030 35 40 225 - Fax. 030 35 40 313 - E-mail: vendite@utensilral.it

ACCESSORI PER MACCHINE AD ALBERO FLESSIBILE

Guaine

CODICE	ATTACCO	LUNGHEZZA	
GNA4DIN	Ø interno 4 attacco Ø30	L=1400 mm	•
GNA4G28	Ø interno 4 attacco Ø28	L=1400 mm	•
GNA7DIN	Ø interno 7 attacco Ø30	L=1500 mm	•
GNA7G28	Ø interno 7 attacco Ø28	L=1500 mm	•
GNA10G28	Ø interno 10 attacco Ø28	L=2000 mm	•

Anime
Per collegare i motori ad albero flessibile alle impugnature

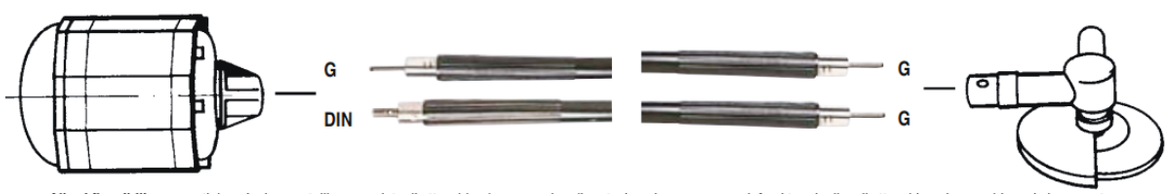

Alberi flessibili, composti da un'anima metallica completa di attacchi e da una guaina di protezione in gomma con rinforzi terminali e gli attacchi per le macchine e le impugnature.

CODICE	ATTACCO	LUNGHEZZA	
ANA4DIN	Ø 4 baionetta + filetto	L=1400 mm	•
ANA4G28	Ø 4 baionetta+ baionetta	L=1400 mm	•
ANA7DIN	Ø 7 baionetta + filetto	L=1500 mm	•
ANA7G28	Ø 7 baionetta+ baionetta	L=1500 mm	•
ANA10G28	Ø 10 baionetta+ baionetta	L=2000 mm	•

• Materiale normalmente a magazzino
– Misure non a magazzino fornibili a richiesta

UTENSILRAL SRL, Via Viterbo 6, 25125 BRESCIA - ITALY - Tel. 030 35 40 225 - Fax. 030 35 40 313 - E-mail: vendite@utensilral.it

Impugnature

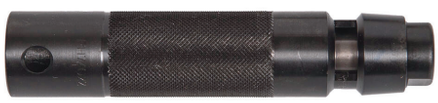

CODICE	ATTACCO	
IFH4	Gambo 16 Ø 6 mm	•
IFH7	Gambo 22 Ø 6 mm	•
IFH10	Gambo 28 Ø 6 mm	•

CODICE	ATTACCO	
IWI4	Gambo 16 Ø 3 mm	•
IWI7	Gambo 22 Ø 6 mm	•
IWI10	Gambo 28 Ø 6 mm	•

CODICE	ATTACCO	
IWI745G	Gambo 22 Ø 6 mm 45°	•
IWI1045G	Gambo 28 Ø 6 mm 45°	–

Carrello

CODICE: RC
Carrello per Rotoc, Rotomax e Rotoset. Per una maggiore mobilità all'interno dell'officina.

• Materiale normalmente a magazzino
– Misure non a magazzino fornibili a richiesta

UTENSILRAL SRL, Via Viterbo 6, 25125 BRESCIA - ITALY - Tel. 030 35 40 225 - Fax. 030 35 40 313 - E-mail: vendite@utensilral.it

DISPOSITIVI DI PROTEZIONE INDIVIDUALE

PROTEZIONE DELL'UDITO

Inserti auricolari antirumore

Inserti auricolari monouso in morbida schiuma a lenta riespansione, prodotta con un polimero fonoassorbente. Ideali per l'uso in ambienti rumorosi. Inserti sviluppati per soddisfare la richiesta di maggiore comfort delle persone con un condotto uditivo piccolo. Resistenti all'umidità.

TAA

Frequenza (Hz)	125	250	500	1000	2000	4000	8000
Attenuazione media	23.3	24.6	26.9	27.4	34.1	41.6	40.4
Deviazione Standard (dB)	5.3	3.6	5.4	4.8	3.1	3.5	6.4
Protezione ottenuta (dB)	18.1	20.9	21.5	22.6	30.9	38.1	34.0

SNR=28db **H**=30db **M**=24db **L**=22db
A norma: EN 352.2
Approvazione: Marcatura CE
Riduzione semplificata del rumore **SNR**=28dB

Inserti auricolari antirumore forma conica

Inserti auricolari monouso in morbida schiuma ipoallergenica, a lenta riespansione. La forma conica e affusolata rende adatti questi inserti praticamente ad ogni condotto uditivo. La superficie uniforme assicura massimo comfort, una pressione ridotta, una maggior igiene e durata.

3M100

Frequenza (Hz)	125	250	500	1000	2000	4000	8000
Attenuazione media	24.8	29.7	32.9	31.4	32.9	40.6	42.5
Deviazione Standard (dB)	5.3	6.0	5.5	6.0	2.6	2.8	4.4
Protezione ottenuta (dB)	19.5	23.7	27.4	25.4	30.3	37.8	38.1

SNR=37db **H**=31db **M**=27db **L**=24db
A norma: EN 352.2
Approvazione: Marcatura CE
Riduzione semplificata del rumore **SNR**=37dB

UTENSILRAL SRL, Via Viterbo 6, 25125 BRESCIA - ITALY - Tel. 030 35 40 225 - Fax. 030 35 40 313 - E-mail: vendite@utensilral.it

Inserti auricolari antirumore con archetto

L'archetto flessibile e gli inserti auricolari arrotondati in schiuma a lenta riespansione assicurano facilità di utilizzo, pressione ridotta e comoda tenuta. L'archetto 1310 pesa solo 13 grammi e gli inserti auricolari sono di facile sostituzione. L'archetto è progettato per essere indossato sulla nuca o sotto il mento con un contatto ridotto con gli indumenti.

3M1310

Frequenza (Hz)	125	250	500	1000	2000	4000	8000
Attenuazione media	22.3	21.3	20.0	24.4	34.2	43.0	40.2
Deviazione Standard (dB)	4.0	3.8	3.4	3.6	3.7	3.4	3.8
Protezione ottenuta (dB)	18.3	17.5	16.6	20.8	30.5	39.6	36.4

SNR=25db **H**=29db **M**=21db **L**=19db
A norma: EN 352.2
Approvazione: Marcatura CE
Riduzione semplificata del rumore **SNR**=25dB

Cuffie auricolari antirumore

Cuffia che offre una protezione versatile, molto leggera e comoda. Presenta un profilo basso ed eccezionale profondità interna, facilitando la combinazione con altri dispositivi e mantenendo il massimo comfort. Ideale per lavori brevi o lunghi. Gli auricolari ampi e comodi, imbottiti con una combinazione esclusiva di liquido e schiuma, offrono una tenuta ottimale e pressione ridotta. Ideale per l'uso in ambienti industriali con rumori moderati, ma anche all'aperto.

3MH510A

Frequenza (Hz)	63	125	250	500	1000	2000	4000	8000
Attenuazione media	14.1	11.6	18.7	27.5	32.9	33.6	36.1	35.8
Deviazione Standard (dB)	4.0	4.3	3.6	2.5	2.7	3.4	3.0	3.8
Protezione ottenuta (dB)	10.1	7.3	15.1	25.0	30.1	30.2	33.2	32.0

SNR=27db **H**=32db **M**=25db **L**=15db
A norma: EN 352.2
Approvazione: Macatura CE
Riduzione semplificata del rumore **SNR**=27dB

UTENSILRAL SRL, Via Viterbo 6, 25125 BRESCIA - ITALY - Tel. 030 35 40 225 - Fax. 030 35 40 313 - E-mail: vendite@utensilral.it

Cuffie auricolari antirumore per rumori forti

Cuffie sviluppate per ambienti molto rumorosi e con rumori forti, attenua anche le frequenze molto basse ai massimi livelli. Gli auricolari sono imbottiti con una combinazione esclusiva di liquido e schiuma. Il risultato è una tenuta ottimale con una minore pressione e confortevole anche dopo tante ore di utilizzo. Gli auricolari sono dotati di canali di ventilazione e rivestiti con una pellicola morbida e igienica.

3MH520A

Frequenza (Hz)	63	125	250	500	1000	2000	4000	8000
Attenuazione media	16.2	14.6	20.2	32.5	39.3	36.4	34.4	40.2
Deviazione Standard (dB)	1.9	1.6	2.5	2.3	2.1	2.4	4.0	2.3
Protezione ottenuta (dB)	14.3	13.0	17.7	30.2	27.2	34.0	30.4	37.9

SNR=31db **H**=34db **M**=29db **L**=20db
A norma: EN 352.2
Approvazione: Macatura CE
Riduzione semplificata del rumore **SNR**=31dB

PROTEZIONE DELLA VISTA

Occhiali antiappannanti con lenti in plastica

CODICE: UOA
Occhiali in policarbonato con protezioni laterali incorporate, lenti in plastica antiappannanti di colore neutro. L'occhiale protegge da urti e radiazioni UV. Può essere utilizzato per lunghi periodi in quanto non crea affaticamento. Tipologia utilizzata per lavoro meccanico in buone condizioni di visibilità.

Occhiali antiappannanti con lenti in cristallo

CODICE: UOC
Occhiali in policarbonato con protezioni laterali incorporate, lenti antiappannanti in vetro di colore neutro. L'occhiale protegge da urti e radiazioni UV. Può essere utilizzato per lunghi periodi in quanto non crea affaticamento. Tipologia utilizzata per lavoro meccanico in buone condizioni di visibilità.

UTENSILRAL SRL, Via Viterbo 6, 25125 BRESCIA - ITALY - Tel. 030 35 40 225 - Fax. 030 35 40 313 - E-mail: vendite@utensilral.it

Occhiali antiappannanti lenti in plastica, forma allungata

CODICE: UOS
Occhiali in policarbonato, forma allungata per la protezione laterale, lenti antiappannanti in plastica di colore neutro. L'occhiale protegge da urti e radiazioni UV. Può essere utilizzato per lunghi periodi in quanto non crea affaticamento. Tipologia utilizzata per lavoro meccanico in buone condizioni di visibilità.

PROTEZIONE DELLE VIE RESPIRATORIE

Respiratori per polveri

CODICE: 3M8710
Respiratori che offrono leggerezza, comfort ed una efficace protezione contro polveri e nebbie. Il design ergonomico a conchiglia con doppi elastici, stringinaso e bordo in schiuma, si adatta ad ogni conformazione facciale. Non richiedono operazioni di manutenzione. Classe FFP 1 NR D

Respiratori per polveri e vapori con valvola

CODICE: 3M8812
Respiratori con valvola che offrono leggerezza, comfort ed una efficace protezione contro polveri e nebbie. Il design ergonomico a conchiglia con doppi elastici, stringinaso e bordo in schiuma, si adatta ad ogni conformazione facciale. Non richiedono operazioni di manutenzione. Classe FFP 1 NR D

UTENSILRAL SRL, Via Viterbo 6, 25125 BRESCIA - ITALY - Tel. 030 35 40 225 - Fax. 030 35 40 313 - E-mail: vendite@utensilral.it

Respiratori per polveri e vapori con valvola ultrafiltrante

CODICE: 3M8825
Respiratori con valvola, con sofisticato livello di sicurezza delle vie respiratorie per i facciali filtranti. Risponde agli stringenti test di intasamento, consentendo l'utilizzo anche per più turni di lavoro. Possiede eccezionali standard di comfort, leggerezza e protezione. Gli attacchi degli elastici a 4 punti garantiscono un'aderenza perfetta al volto.
Classe FFP 2 R D

Respiratori per solventi

CODICE: 3M4251
Respiratori a semimaschera pronti all'uso, esenti da manutenzione, studiati per offrire una protezione efficace e confortevole dalla presenza congiunta di numerosi gas, vapori organici e polveri pericolose, presenti in molti settori industriali. L'utilizzo di una tecnologia filtrante esclusiva ha permesso di realizzare un design dal profilo sottile ed ergonomico, che assicura massimo campo visivo per lavorare in condizioni confortevoli.
Classe FFA 1 P2

Mascherina igienica senza filtri

CODICE: 3M600
Mascherina igienica senza filtri. Previene le contaminazioni da parte dell'operatore durante le fasi produttive. Non ha nessun effetto protettivo o filtrante per l'operatore.

UTENSILRAL SRL, Via Viterbo 6, 25125 BRESCIA - ITALY - Tel. 030 35 40 225 - Fax. 030 35 40 313 - E-mail: vendite@utensilral.it

GUANTI

Guanti in nitrile, maglia in nylon elasticizzato

CODICE: GNB
Taglie: 7 - 8 - 9 - 10 - 11
- Colore grigio
- Senza cuciture
- Buona sensibilità

Guanti Hyflex ultra-lite

CODICE: GUL
Taglie: 8 - 9 - 10
- Colore blu/nero
- Rivestimento sintetico
- Ultraleggero per massima tattilità e precisione
- Traspirante

Guanti Nitrifix

CODICE: GNITRIFIX
Taglie: 8 - 9 - 10
- Colore nero
- Rivestimento in nitrile sul palmo
- Dorso traspirante
- Resistente all'abrasione

UTENSILRAL SRL, Via Viterbo 6, 25125 BRESCIA - ITALY - Tel. 030 35 40 225 - Fax. 030 35 40 313 - E-mail: vendite@utensilral.it

Guanti antiolio/acqua

CODICE: GU653
Taglie: 9 - 10

- Colore nero
- Senza cuciture
- Rivestimento poliuretano e nitrile sul palmo e sul dorso
- Polsini in lycra e nylon
- Resistenti ad acqua e olio

Guanti Hynit blu

CODICE: GB
Taglie: 7 - 7½ - 8 - 9 - 10

- Colore blu
- Rivestimento in nitrile
- Fodera in poliestere
- Repellente al grasso e allo sporco
- Sensibile e traspirante
- Resistente all'abrasione

Guanti in filato di nylon con palmo ricoperto di poliuretano

CODICE: GNPU
Taglie: 6 - 7 - 8 - 9 - 10

- Colore grigio
- I polsini in nylon e lattice permettono una perfetta aderenza al polso

UTENSILRAL SRL, Via Viterbo 6, 25125 BRESCIA - ITALY - Tel. 030 35 40 225 - Fax. 030 35 40 313 - E-mail: vendite@utensilral.it

Guanti in tessuto jersey impregnato di nitrile

CODICE: GBR
Taglie: 8 - 9 - 10
- Colore blu
- Polso in maglia
- Dorso areato

Guanti in pelle fiore di bovino qualità top

CODICE: GTF
Taglie: 7 - 8 - 9 - 10 - 11
- Colore bianco
- Spessore mm 1,1÷1,3
- Elastico stringipolso interno
- Orlato

Guanti verdi in vinile

CODICE: GV
Taglie: 6 - 7 - 8 - 9 - 10 - 11
- Colore verde
- Fodera in cotone
- Velluto interno
- Ruvidi alla presa
- In nitrile
- Spessore mm 0,38
- Lunghezza 33 cm

UTENSILRAL SRL, Via Viterbo 6, 25125 BRESCIA - ITALY - Tel. 030 35 40 225 - Fax. 030 35 40 313 - E-mail: vendite@utensilral.it

Guanto in nitrile monouso, per la manipolazione di prodotti chimici

CODICE: 92670
Taglie: 6½ 7 - 7½ 8 - 8½ 9 - 9½ 10

- Colore blu
- Ultrasottili mm 0,12
- Resistenti alla perforazione
- Punte delle dita testurizzate
- Dispenser 100 pz.

Guanti in vinile

CODICE: GE
Taglie: 7 7½ - 8 8½ - 9 9½

- Colore bianco
- Monouso
- In vinile 100%
- Pre-impolverato per facilitare la calzata
- Spessore mm 0,12
- Dispenser 100 pz.

UTENSILRAL SRL, Via Viterbo 6, 25125 BRESCIA - ITALY - Tel. 030 35 40 225 - Fax. 030 35 40 313 - E-mail: vendite@utensilral.it

ARTICOLI TECNICI E LUBRIFICANTI

ARTICOLO	CODICE	DESCRIZIONE
	CUPR	Fluido antigrippante al rame ml.400
	OXY	Oxvdalt olio spray antiruggine
	LUB	Lubrificante per stampi Lubrivel
	3-36	Anticorrosione 3-36 lt.5
	3-36S	Anticorrosione spray 3-36 ml.500
	L8201	Loctite lubrificante 8201 ml.400
	OTS	Olio da taglio spray art.4242
	A4163	Lubrificante spray PTFE ml.400
	ORT	Olio per filettare acciaio kg.5
	5-56	Lubrificante 5-56 ml.400
	321500	Olio per pietre STONE LUB lt.1
	OT1	Olio Tapmatic1 ferrofluid lt.0,5
	OT15	Olio Tapmatic1 ferrofluid lt.5
	OT2	Olio Tapmatic2 alufluid lt.0,5
	OT25	Olio Tapmatic2 alufluid lt.5

ARTICOLO	CODICE	DESCRIZIONE
	WD40-5	Lubrificante WD40 con nebulizzatore lt.5
	WD40-500	Lubrificante spray WD40 ml.500
	OTM	Olio da taglio Monroe lt.0,5
	OTMI	Fluido da taglio TAPMITIC ml.500
	40575	Liquido Lubrificante OS 450ml con nebulizzatore
	SVI	Svitol spray art.4129 ml.400
	SVIL	Svitol liquido art.4106 ml.450
	RIL	Distaccante antiadesivo siliconico
	RILS	Distaccante antiadesivo non siliconico
	SBCW	Sbloccante spray BCW 500
	4240	Antislittante arexon per cinghie ml.400
	MOLHSC	Molikote HSC x filetti gr.100

UTENSILRAL SRL, Via Viterbo 6, 25125 BRESCIA - ITALY - Tel. 030 35 40 225 - Fax. 030 35 40 313 - E-mail: vendite@utensilral.it

ARTICOLO	CODICE	DESCRIZIONE
	MOL111	Molikote 111 pasta per guarn. gr.100
	MOLP	Molikote P74 per alte temperature kg.1
	MOL	Molikote GN PLUS kg.1
	MOLSD321R	Molykote D321 R spray nero ml.400
	MOLW2	Molykote W2 grasso per cuscintetti gr.100
	MOLB	Molwhite speckless grease kg.1
	VFT2	Vaselina filante tecnica ml.1000
	GC	Grasso LGMT 2/1 kg.1
	GAR	Grasso antigrippante al rame kg.1
	GC300	Grasso system GC300 gr.450
	GRA-WD40	Grasso spray WD40 ml.400
	12511	Cartuccia grasso multiuso gr.400
	CR100	Pulitore spray CR-100
	PR200	Penetrante rosso spray PR-200
	DR300	Sviluppatore spray DR-300

ARTICOLO	CODICE	DESCRIZIONE
	SIG	Sigillante gas e liquidi 4726
	S	Cartucce silicone traspar. ml.280
	4183	Technik silicon spray ml.400
	DEVF	Devcon F Alluminio plastico gr.500
	DEVA	Devcon A Acciaio plastico gr.500
	PIK	Pik guarnizione plastica ml.65
	P	Plastilina
	MET	Metallo liquido Bostik 2455 ml.55
	AQUA	Ripara metallo-stucco eposs gr.115
	CRC-PLAS	Plastificatore aerosol ml.200
	MOTD	Motorsil arexons tipo D ml.60
	PKER7	Pasta protettiva per mani KERODEX 7
	N9901-5	Detergente Lavaman kg.5
	PLW	Pasta lavamani WOLF ml.4000
	SOL	Detergente SOLBAO lt.10

UTENSILRAL SRL, Via Viterbo 6, 25125 BRESCIA - ITALY - Tel. 030 35 40 225 - Fax. 030 35 40 313 - E-mail: vendite@utensilral.it

ARTICOLO	CODICE	DESCRIZIONE
	FULCRON	Detergente Fulcron ml.500 con nebulizzatore
	FULCRON5	Detergente Fulcron lt.5
	LECTRA	Detergente electronic cleaner ml.400
	C5300	Sgrassante aerosol ml.300
	L243C50	Loctite 243 Frenafiletti medio cc.50
	L270C50	Loctite 270 Frenafiletti forte cc.50
	L290C50	Loctite 290 Fissatore Penetrante cc.50
	L330KIT	Loctite 330KIT per metallo plastico cc.50
	L401C5	Loctite 401 Adesivo Istantaneo gr.5
	L401C20	Loctite 401 Adesivo Instantaeo cc.20
	L415C50	Loctite IS415 Adiplastic cc.50
	L454C20	Loctite gel 454 cc.20
	L495C50	Loctite IS495 Adigomma cc.50
	L496C50	Loctite IS496 multiuso cc.50
	L510C50	Loctite 510 sigillatore di piani cc.50

ARTICOLO	CODICE	DESCRIZIONE
	L542C50	Loctite 542 Idraulermetic cc.50
	L572C50	Loctite 572 Tubermetic cc.50
	L574C50	Loctite 574 Guarnizione per piani cc.50
	L577C50	Loctite 577 sigilla filetti cc.50
	L603C50	Loctite 603 Bloccante cc.50
	L638C50	Loctite 638 Super Bloccante cc.50
	L641C50	Loctite 641 Fissatore Medio cc.50
	L648C50	Loctite 648 Bloccaggio Alta Temperatura cc.50
	L7471	Loctite Attivatore T ml.150
	PPRE	Pasta riscontro blu Precisa
	FLA	Protettivo filmante base alluminio
	K3848-2	Pasta rossa per controlli ml.80
	TAL	Talbot blu lt.1
	K3847	Blu spray per tracciature ml.300

UTENSILRAL SRL, Via Viterbo 6, 25125 BRESCIA - ITALY - Tel. 030 35 40 225 - Fax. 030 35 40 313 - E-mail: vendite@utensilral.it

ARTICOLO	CODICE	DESCRIZIONE
	PEN	Pennarelli vernice Paint Marker - colori assortiti
	MD	Marcatori a sfera Dykem bianco
	MSB	Marcatore vernice sfera bianco
	MSG	Marcatore vernice sfera giallo

ARTICOLO	CODICE	DESCRIZIONE
	TEF	Teflon nastri
	CB	Carta straccio bianca in fogli - vendita a peso
	ROLCA	Rotoli Carta due veli Conf. 2 rotoli

UTENSILRAL SRL, Via Viterbo 6, 25125 BRESCIA - ITALY - Tel. 030 35 40 225 - Fax. 030 35 40 313 - E-mail: vendite@utensilral.it

NOTE

NOTE

NOTE